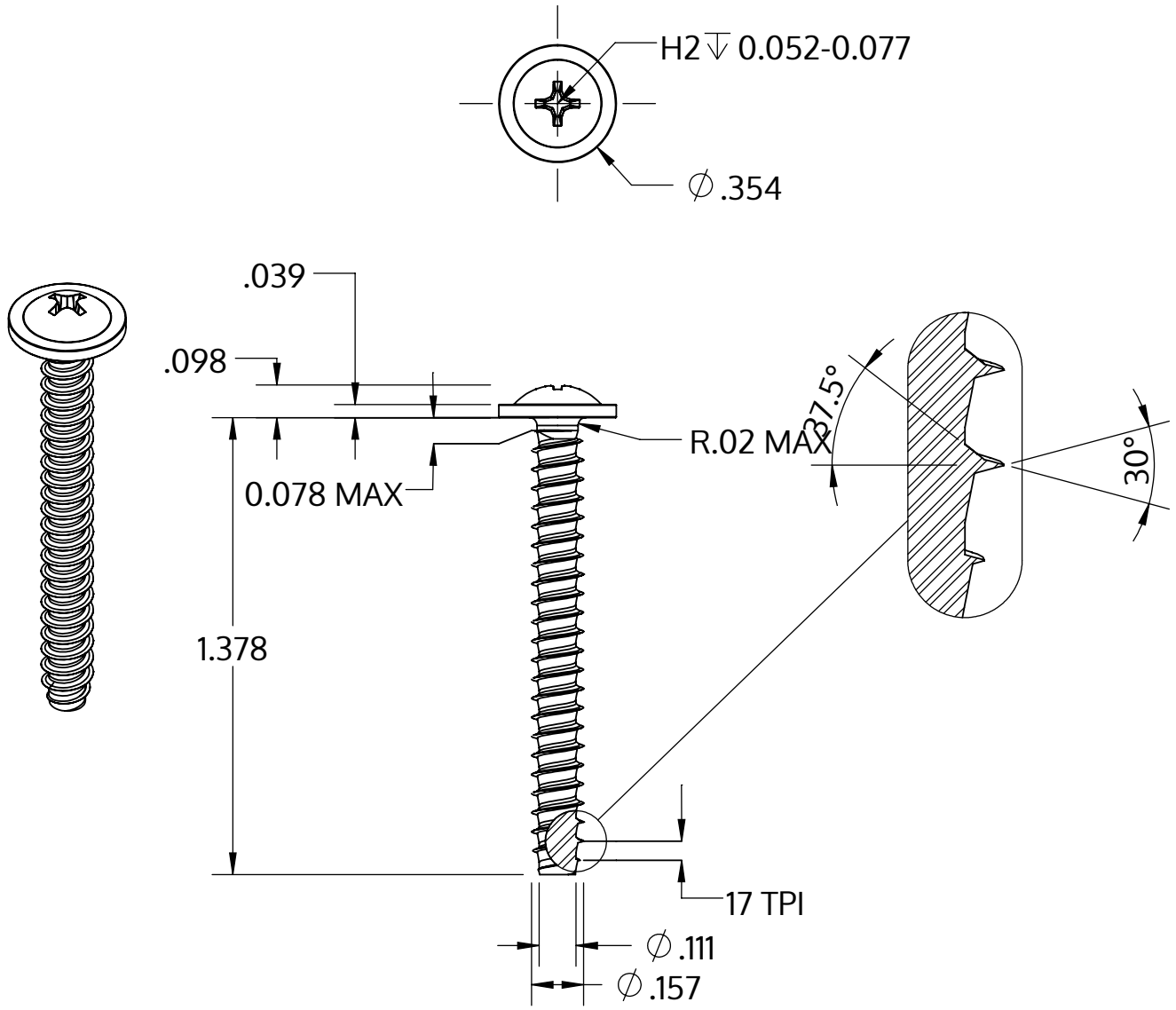

Metric size	M4 x 1.46 mm
US size (converted)	#8-17
	Tolerances [inch]
Length	+/- 0.031
Head diameter	+0 / -0.022
Head height	+/- 0.004
Thread diameter	+0.003 / -0

Описание	STP31 4.0x35.0 - H2
Материал	Нержавеющая сталь A4
Поверхность	Светлый отжиг и пассивация
Вес	2.765 kg / 1000 Штука

SCREWERK	**STP310400350C**	
_Zoll Zeichnung Größe A	Шкала 2:1	2024-10