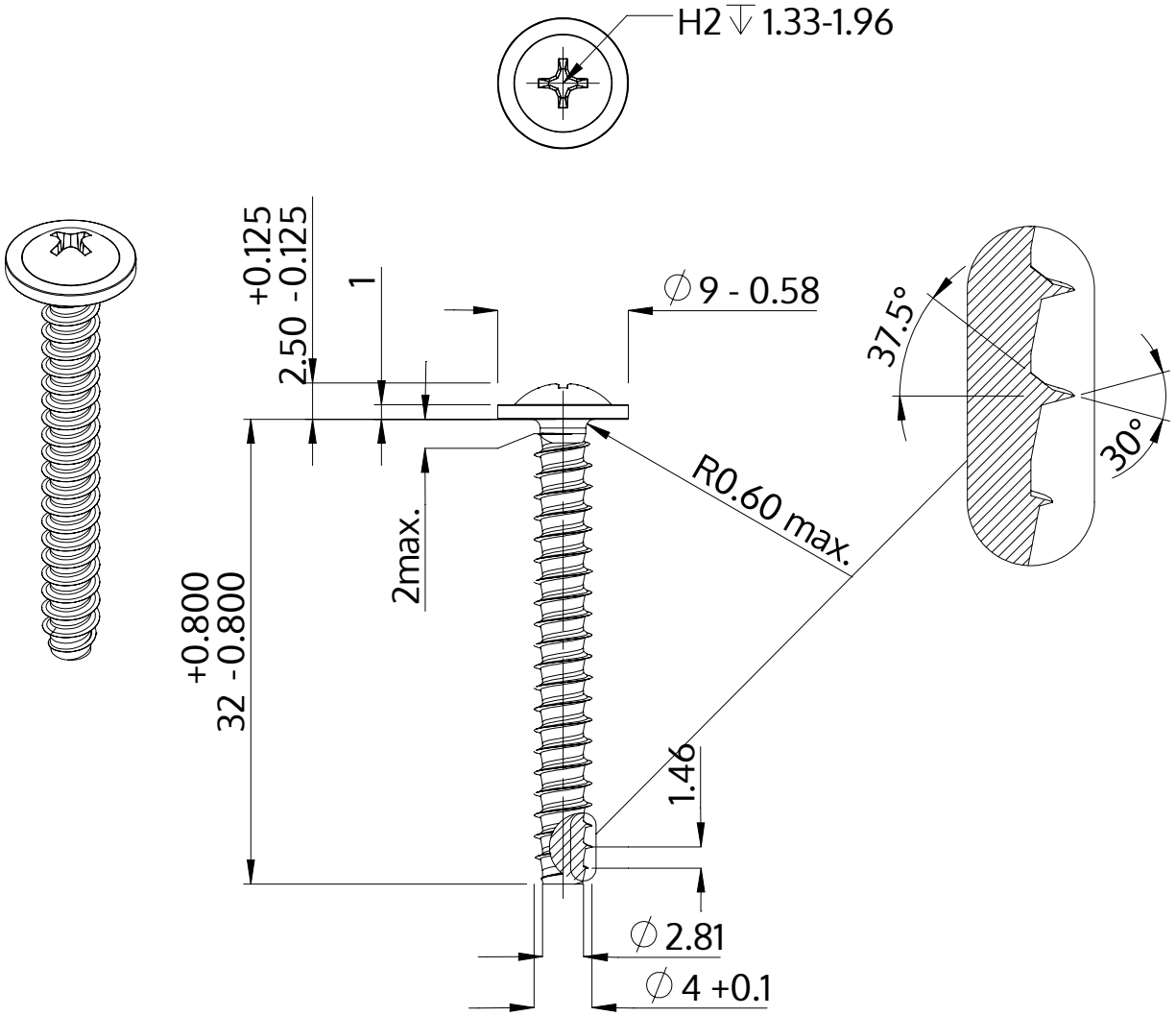

Descrição	STP31 4.0x32.0 - H2
Material	inox A2
Superfície	Decapado e passivado
Peso	2.587 kg / 1000 peças

SCREWERK	**STP310400320E**	
Desenho Métrico A4	Escala 2:1	2024-10