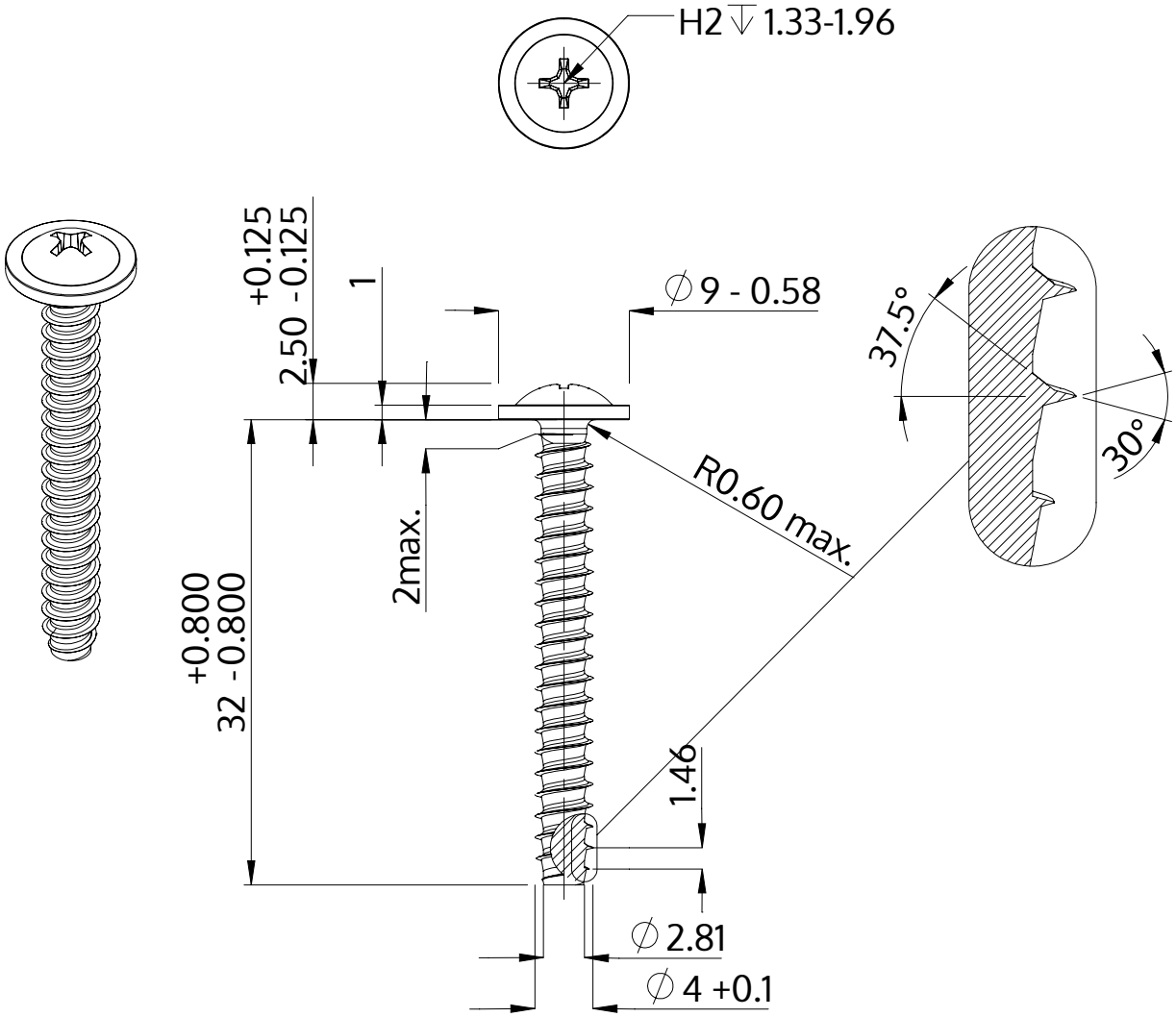

Beschrijving	STP31 4.0x32.0 - H2
Materiaal	roestvrij staal A2
Oppervlak	blank, geetst en gepassieveerd
Gewicht	2.587 kg / 1000 stuk

SCREWERK	**STP310400320E**	
Metrische tekening A4	Schaal 2:1	2024-10