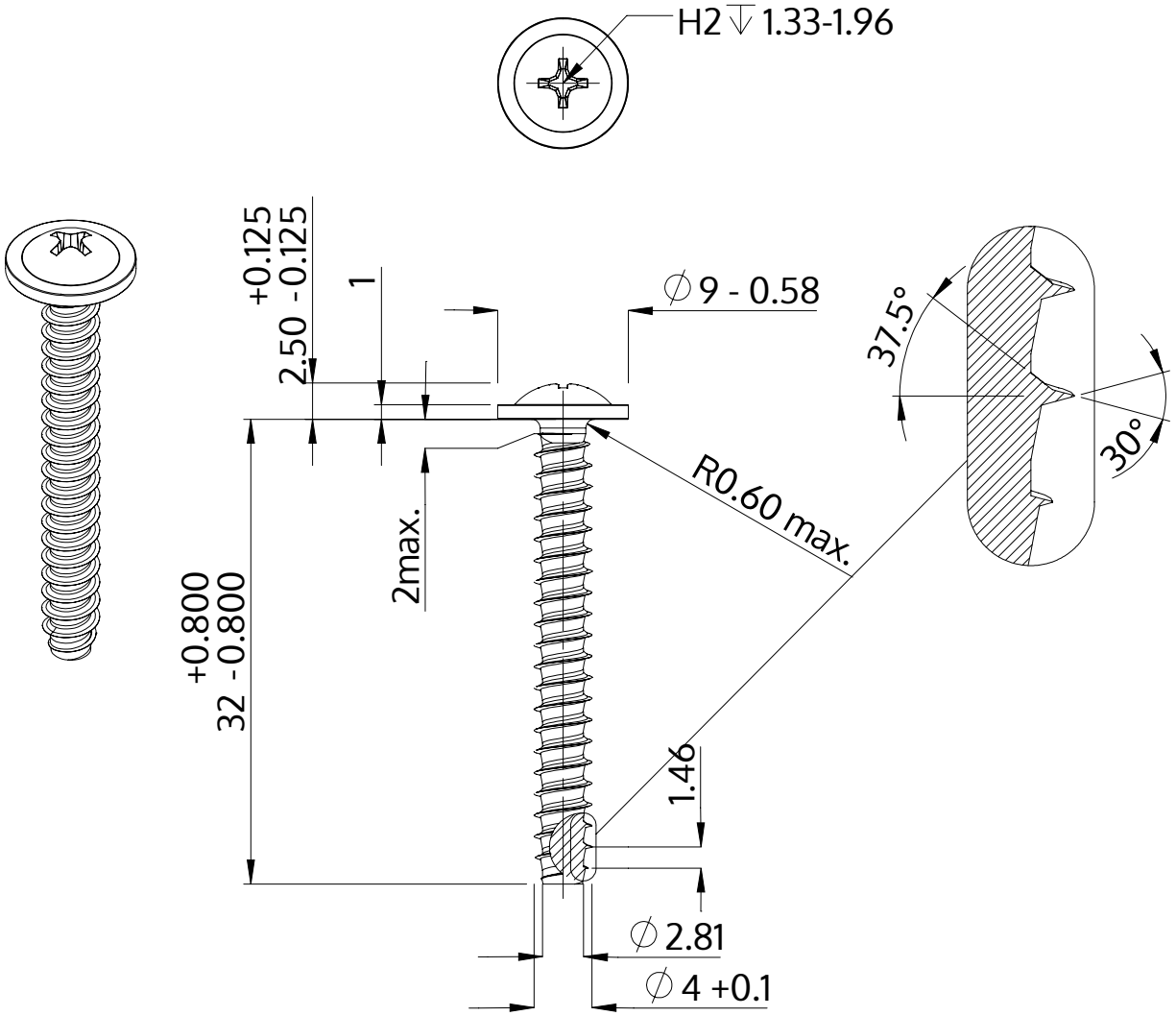

Beskrivelse	STP31 4.0x32.0 - H2
Materiale	Ædelstål A2
Overflade	blank, bejdset og passiveret
Vægt	2.587 kg / 1000 stykke

SCREWERK	**STP310400320E**	
Metrisk tegning A4	Skalering 2:1	2024-10