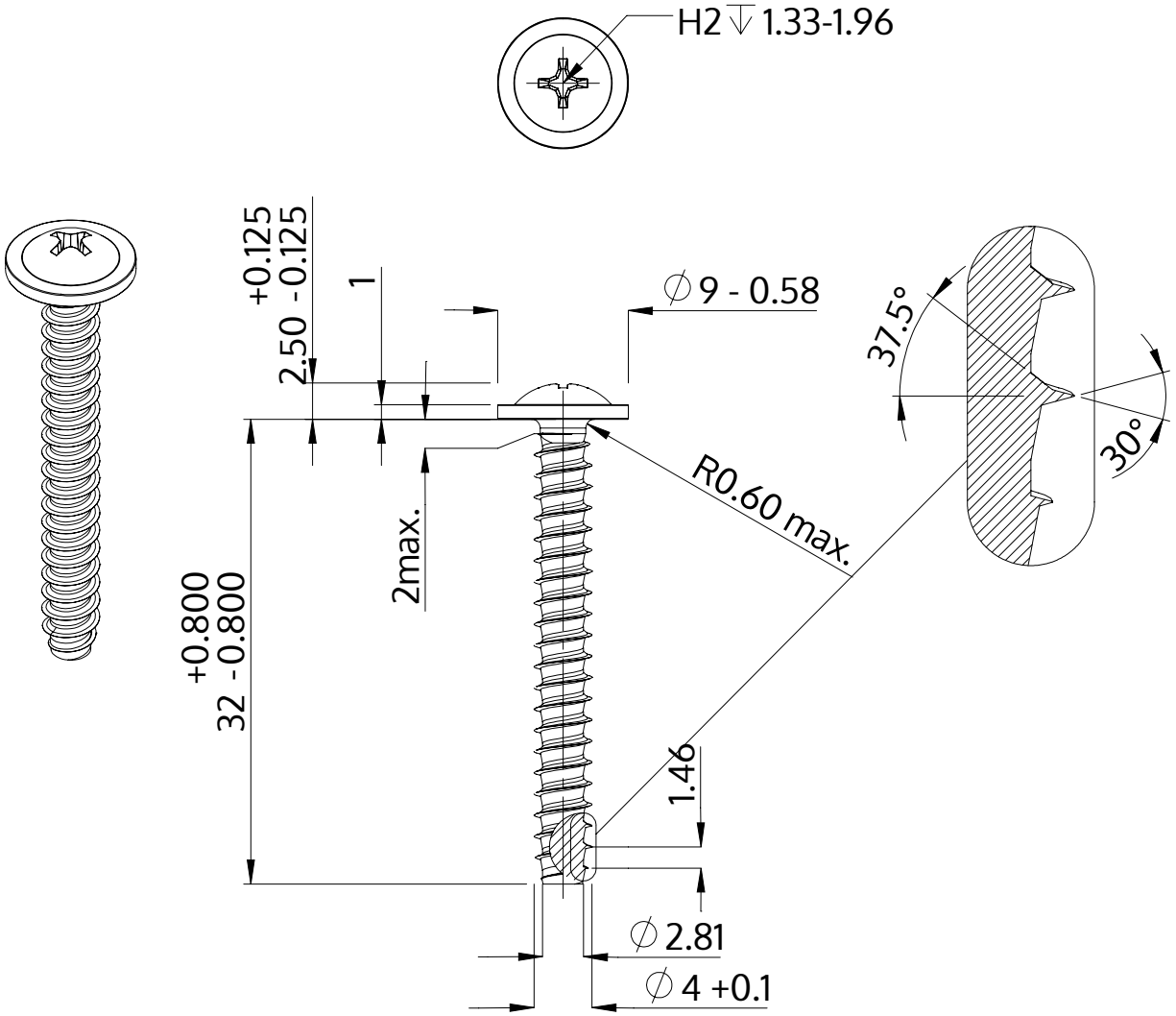

Açıklaması	STP31 4.0x32.0 - H2
Malzeme	Çelik, sertleştirilmiş
Kaplama	ZnNi siyah-pasifleştirilmiştir, temperlenmistir, kaplanmış
Ağırlık	2.587 kg / 1000 Adet

SCREWERK	**STP310400320B**	
Metrik çizim A4	Ölçeklendirme 2:1	2024-05