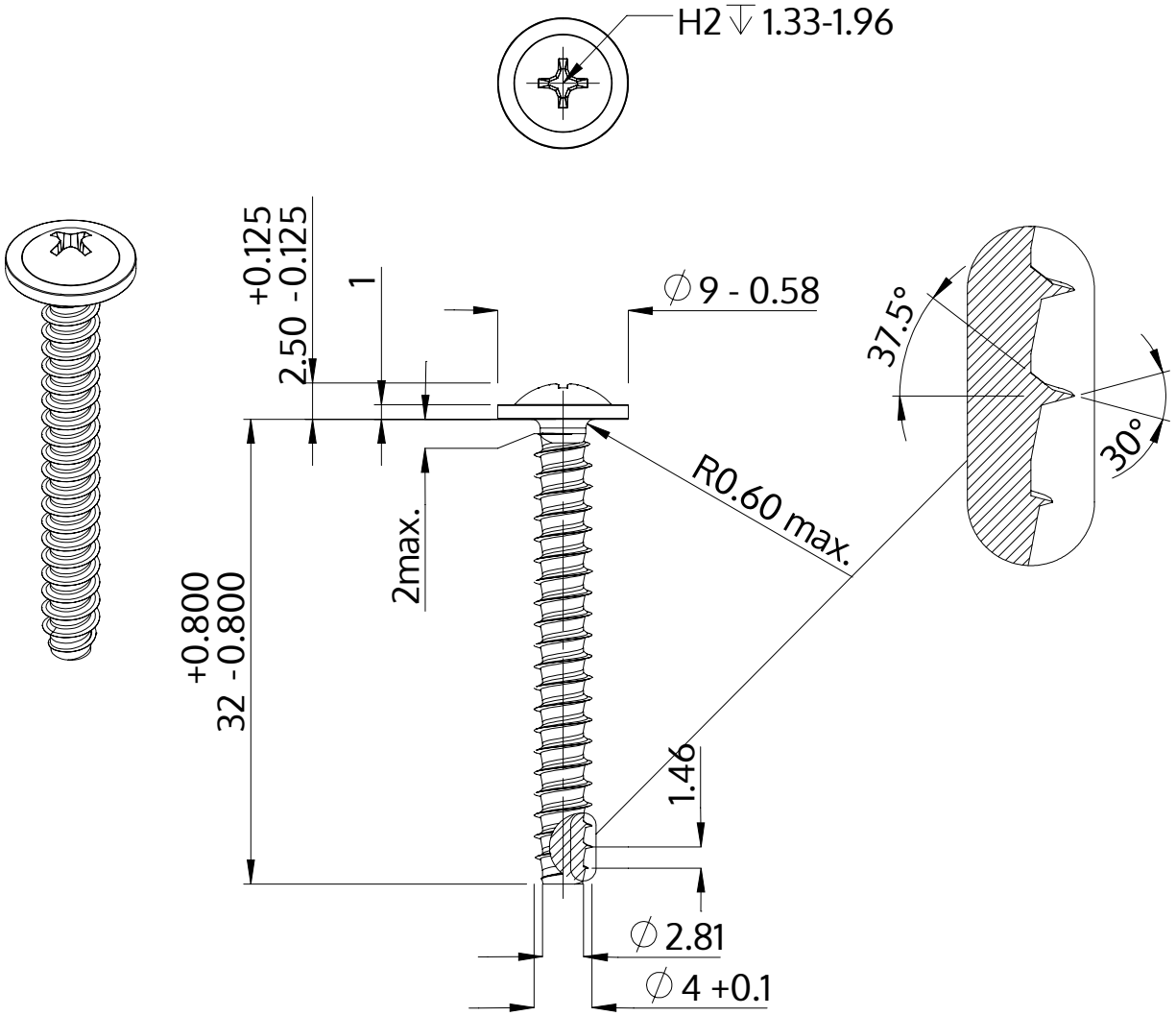

Opis	STP31 4.0x32.0 - H2
Materiał	Stal, hartowana
Powierzchnia	ZiNi czarna-pasywowana, temperowana, uszczelniona
Waga	2.587 kg / 1000 sztuk

SCREWERK	**STP310400320B**	
Rysunek metryczny A4	Skala None:1	2024-04