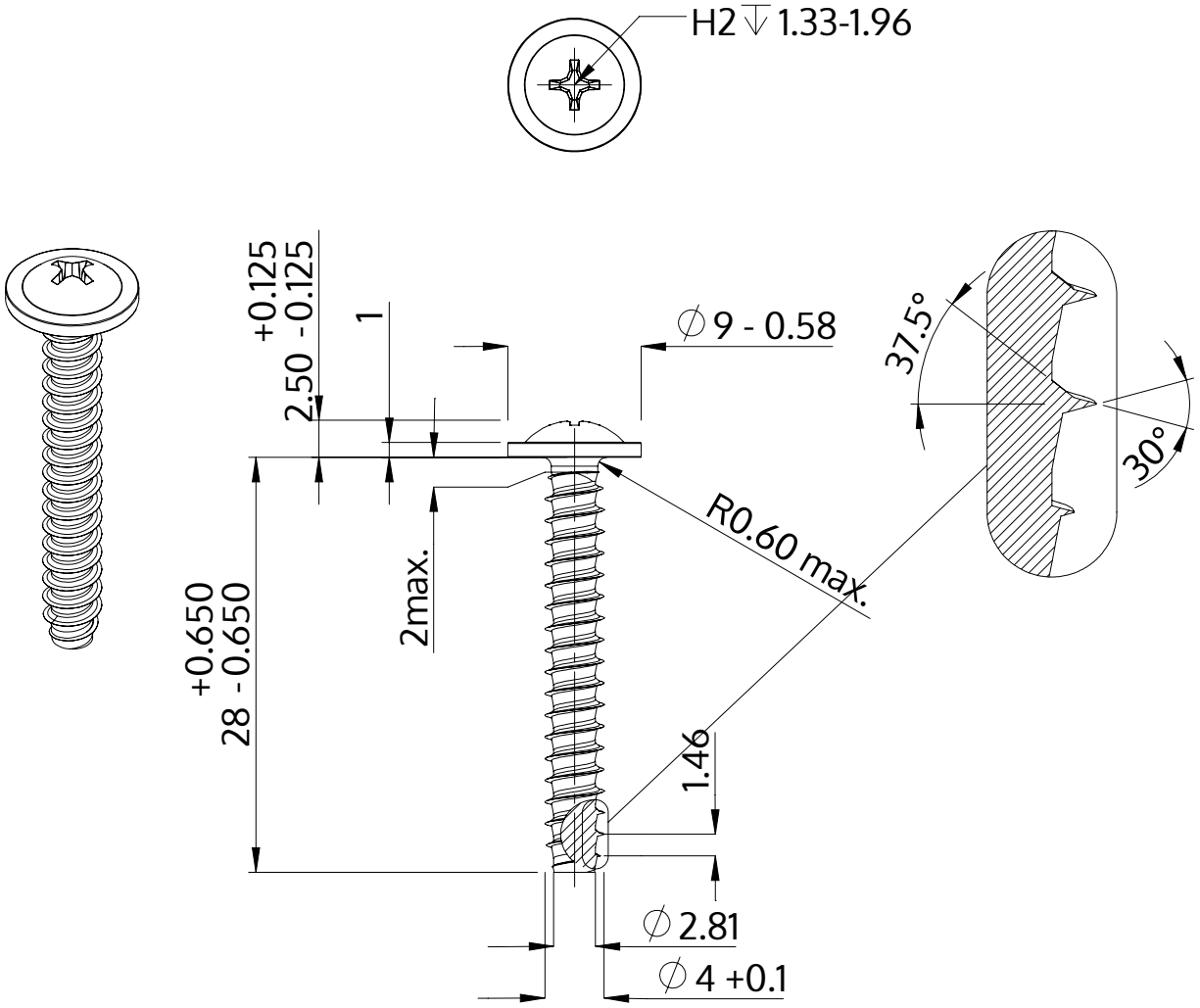

Descriere	STP31 4.0x28.0 - H2
Material	oțel, călit
Exterior	zincat 5-7 µm, recopt, pasivat transparent/albastru
Greutate	2.349 kg / 1000 unități

SCREWERK	**STP310400280S**	
Desen metric A4	Scalarea 2:1	2024-10