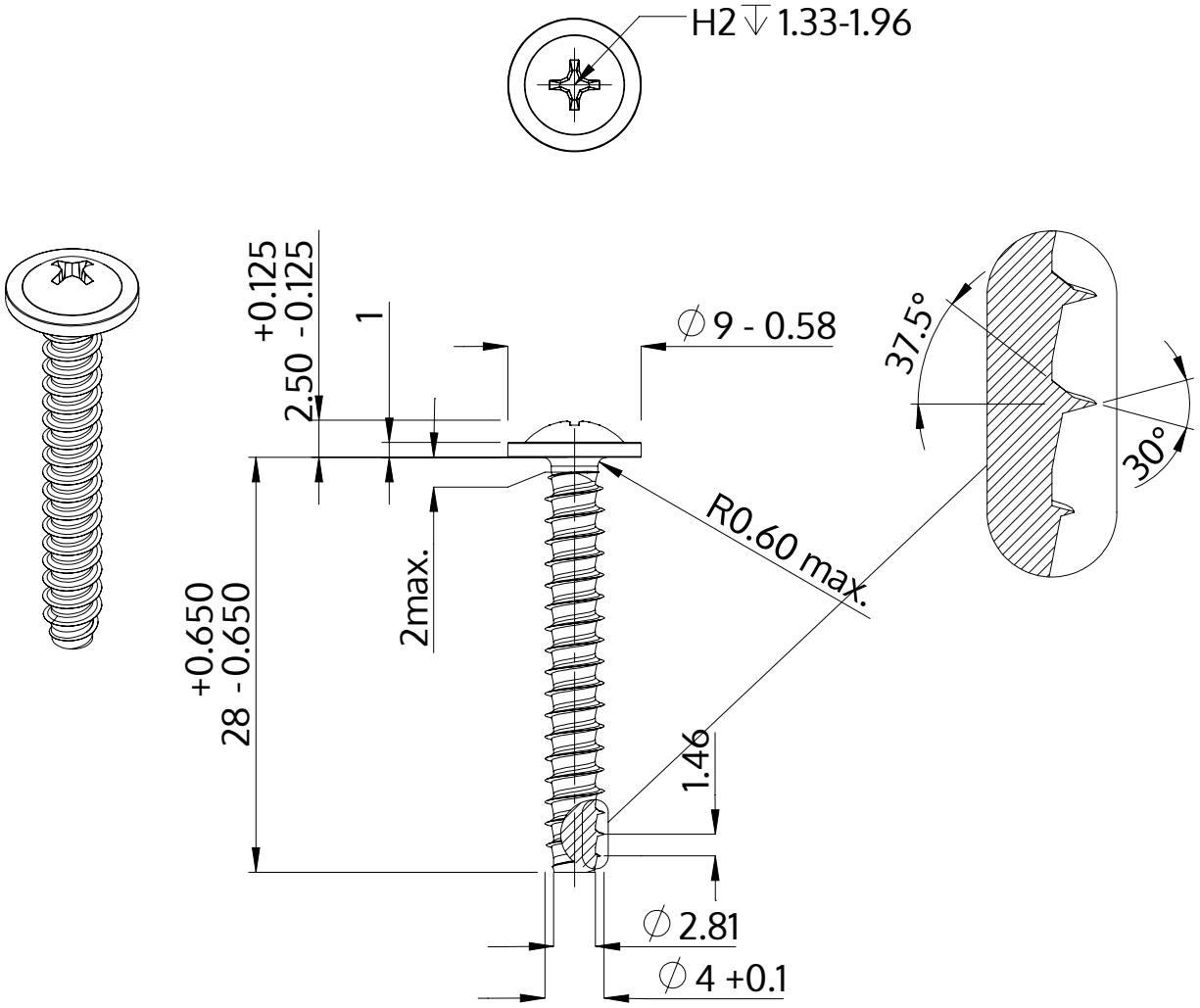


| | |
|---|---|
| Beschreibung | STP31 4.0x28.0 - H2 |
| Werkstoff | Edelstahl A2 |
| Oberfläche | blank, gebeizt und passiviert |
| Gewicht | 2.349 kg / 1000 Stück |

| | | |
|---|---|---|
| SCREWERK | **STP310400280E** | |
| Metrische Zeichnung A4 | Skalierung 2:1 | 2024-10 |