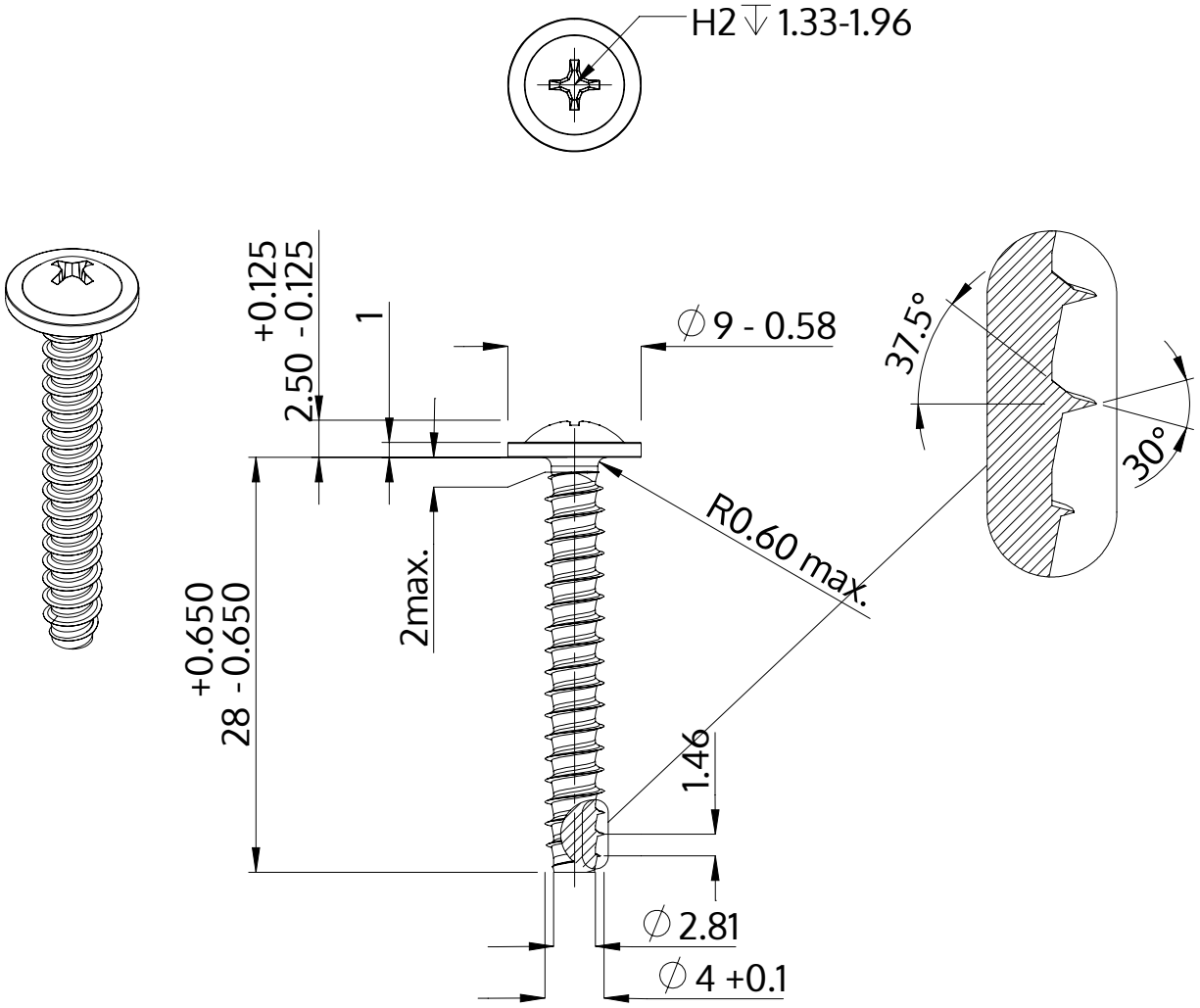

Açıklaması	STP31 4.0x28.0 - H2
Malzeme	Paslanmaz Çelik A4
Kaplama	Parlak, cilalanmış ve pasifleştirilmiştir
Ağırlık	2.349 kg / 1000 Adet

SCREWERK	**STP310400280C**	
Metrik çizim A4	Ölçeklendirme 2:1	2024-10