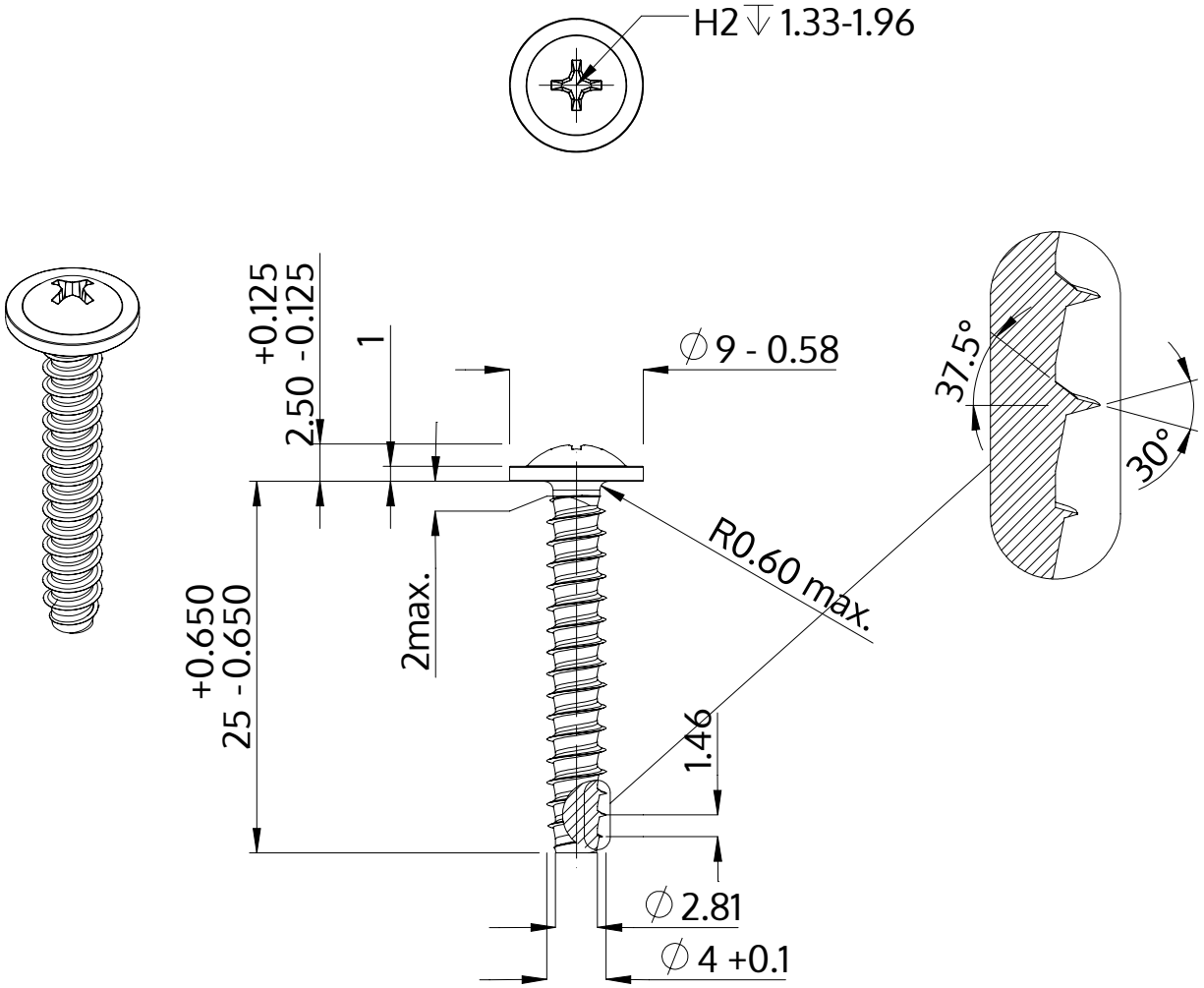

Beskrivelse	STP31 4.0x25.0 - H2
Materiale	Stål, forædlet
Overflade	galvaniseret 5-7 µm, tempret, blå / transparent passiveret
Vægt	2.170 kg / 1000 stykke

SCREWERK	**STP310400250S**	
Metrisk tegning A4	Skalering 2:1	2024-10