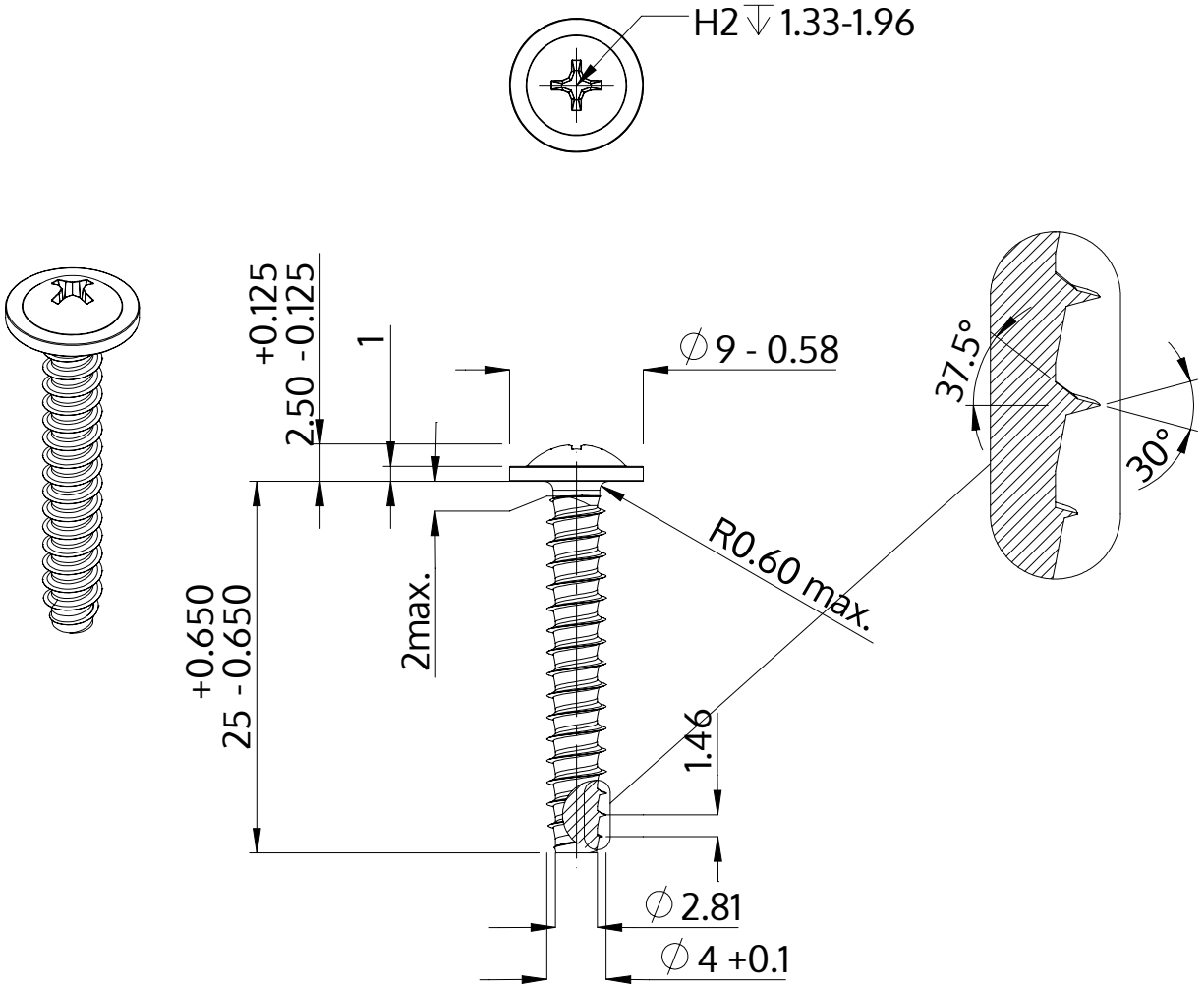

Açıklaması	STP31 4.0x25.0 - H2
Malzeme	Paslanmaz Çelik A2
Kaplama	Parlak, cilalanmış ve pasifleştirilmiştir
Ağırlık	2.170 kg / 1000 Adet

SCREWERK	**STP310400250E**	
Metrik çizim A4	Ölçeklendirme None:1	2024-04