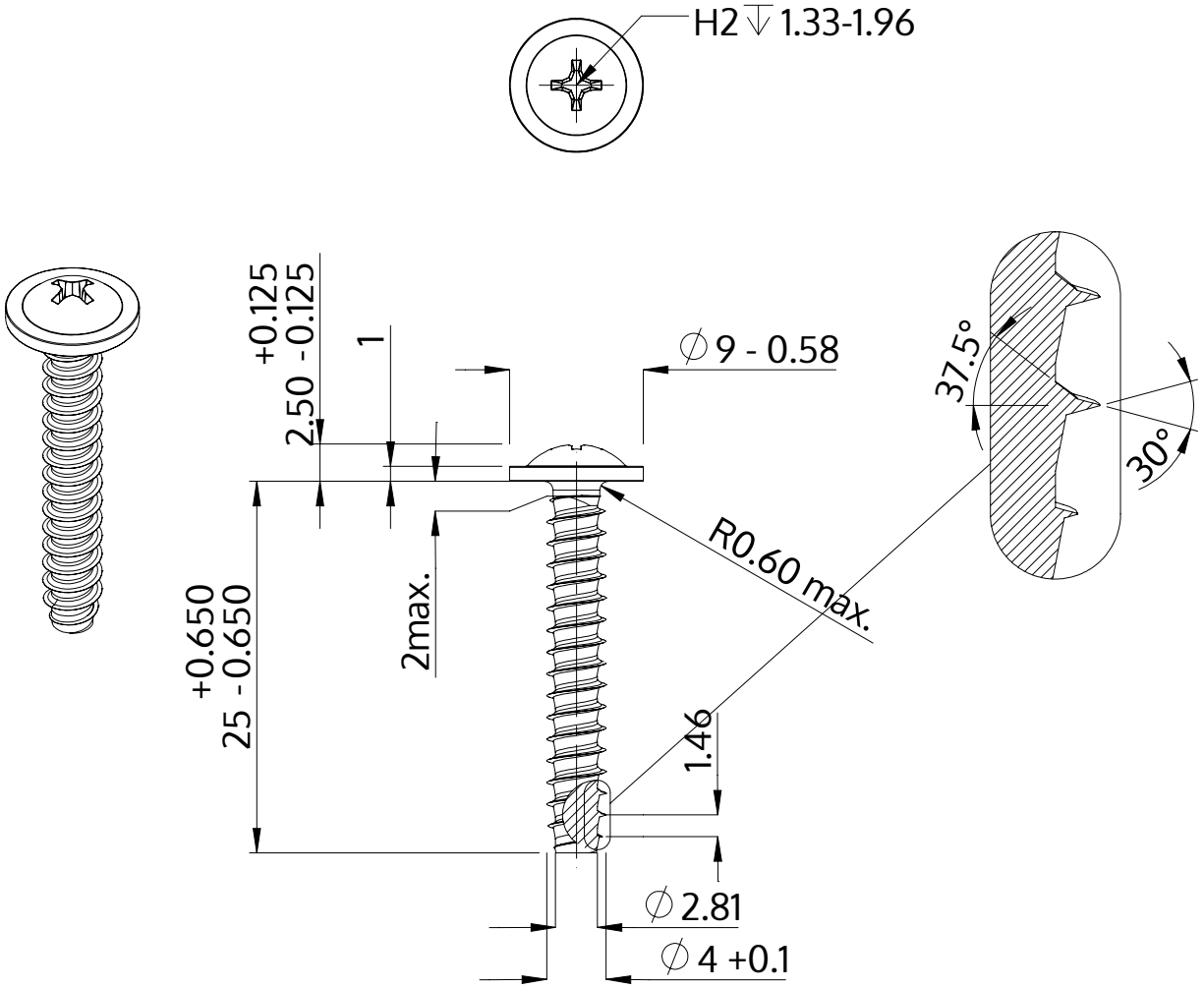

Beschrijving	STP31 4.0x25.0 - H2
Materiaal	veredeld staal
Oppervlak	ZnNi zwart-gepassiveerd, getempert, verzegeld
Gewicht	2.170 kg / 1000 stuk

SCREWERK	**STP310400250B**	
Metrische tekening A4	Schaal 2:1	2024-10