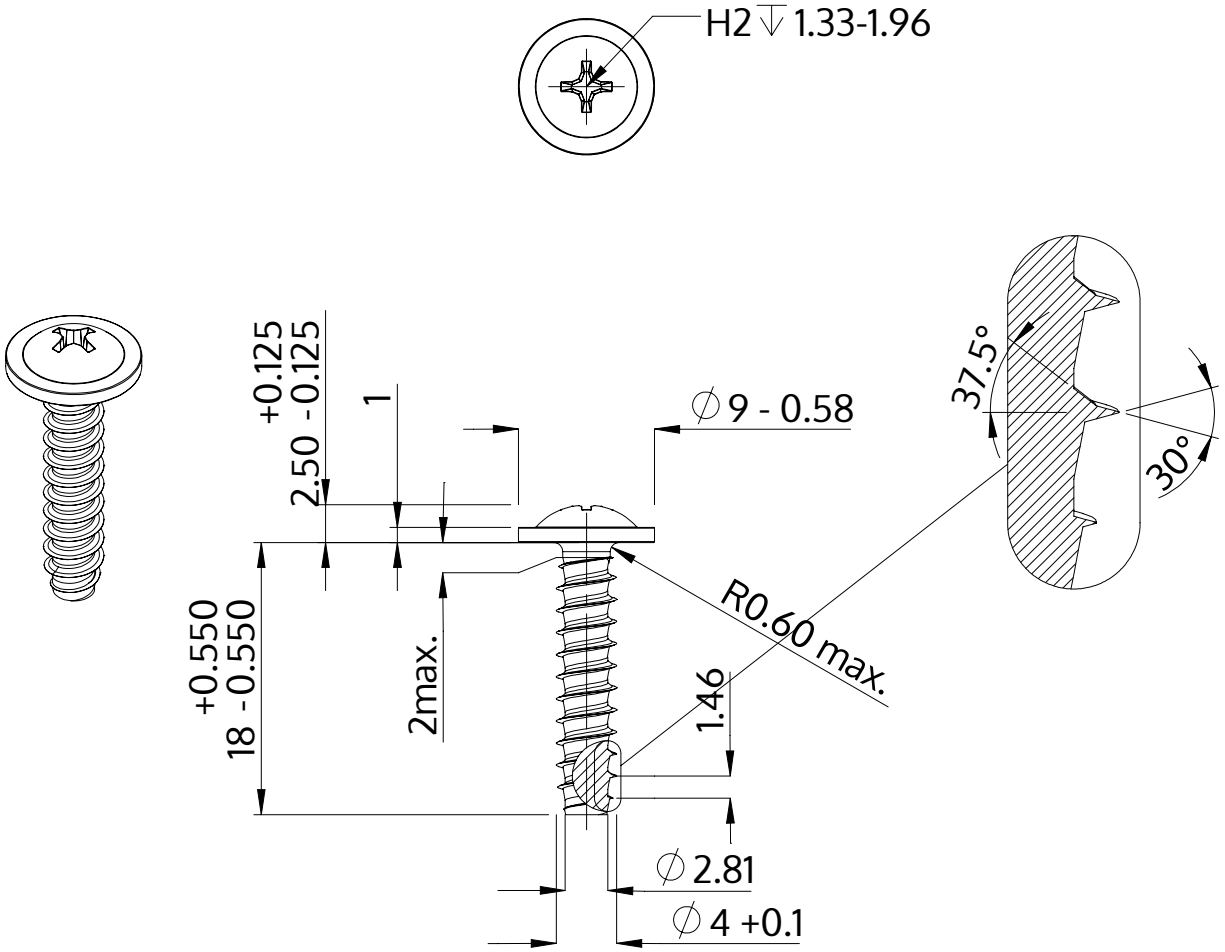

Opis	STP31 4.0x18.0 - H2
Materiał	Stal szlachetna A4
Powierzchnia	Prosta, bejcowana i pasywowana
Waga	1.753 kg / 1000 sztuk

SCREWERK	**STP310400180C**	
Rysunek metryczny A4	Skala 2:1	2024-10