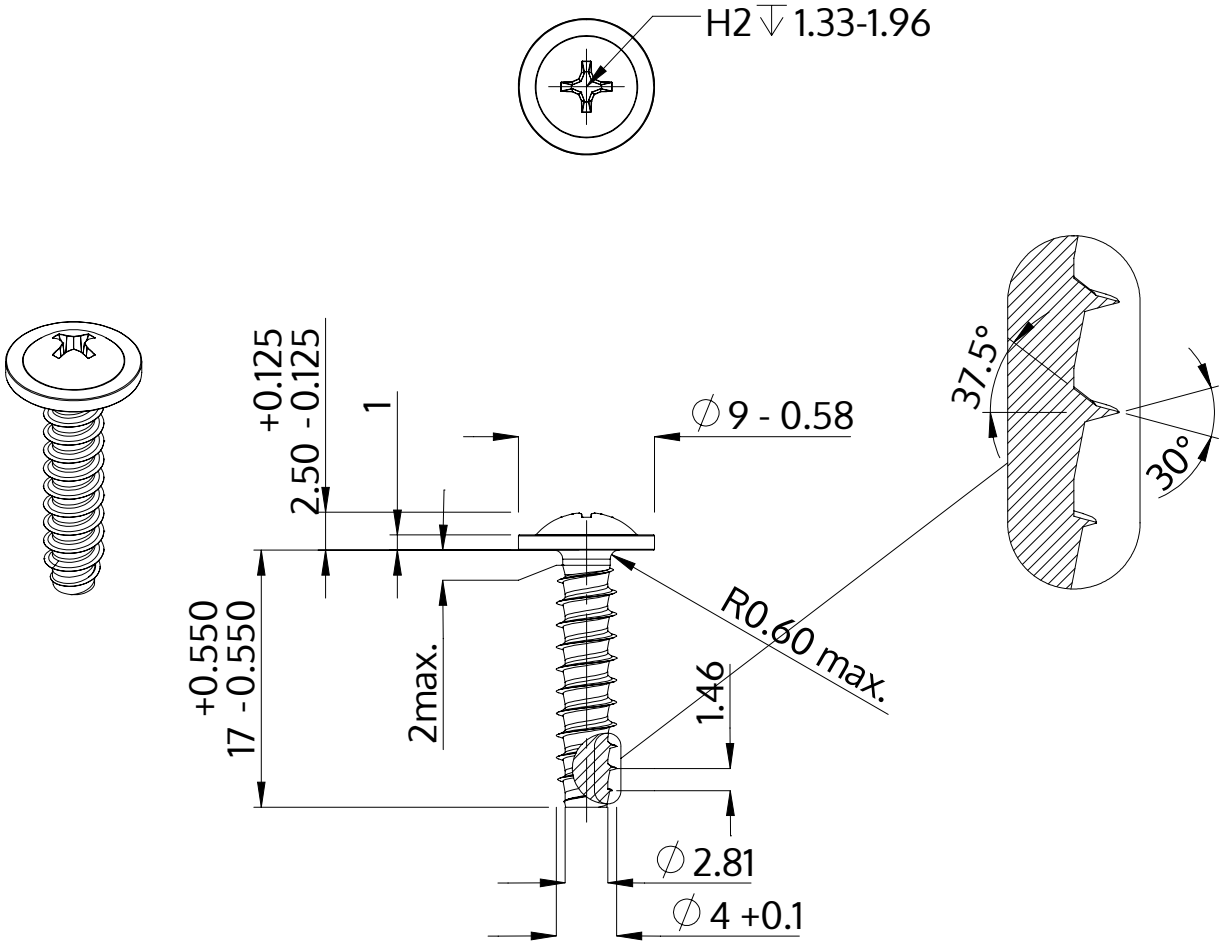

Açıklaması	STP31 4.0x17.0 - H2
Malzeme	Çelik, sertleştirilmiş
Kaplama	galvanizli 5-7 µm, temperliö mavi / şeffaf pasifleştirilmiştir
Ağırlık	1.694 kg / 1000 Adet

SCREWERK	**STP310400170S**	
Metrik çizim A4	Ölçeklendirme 2:1	2024-10