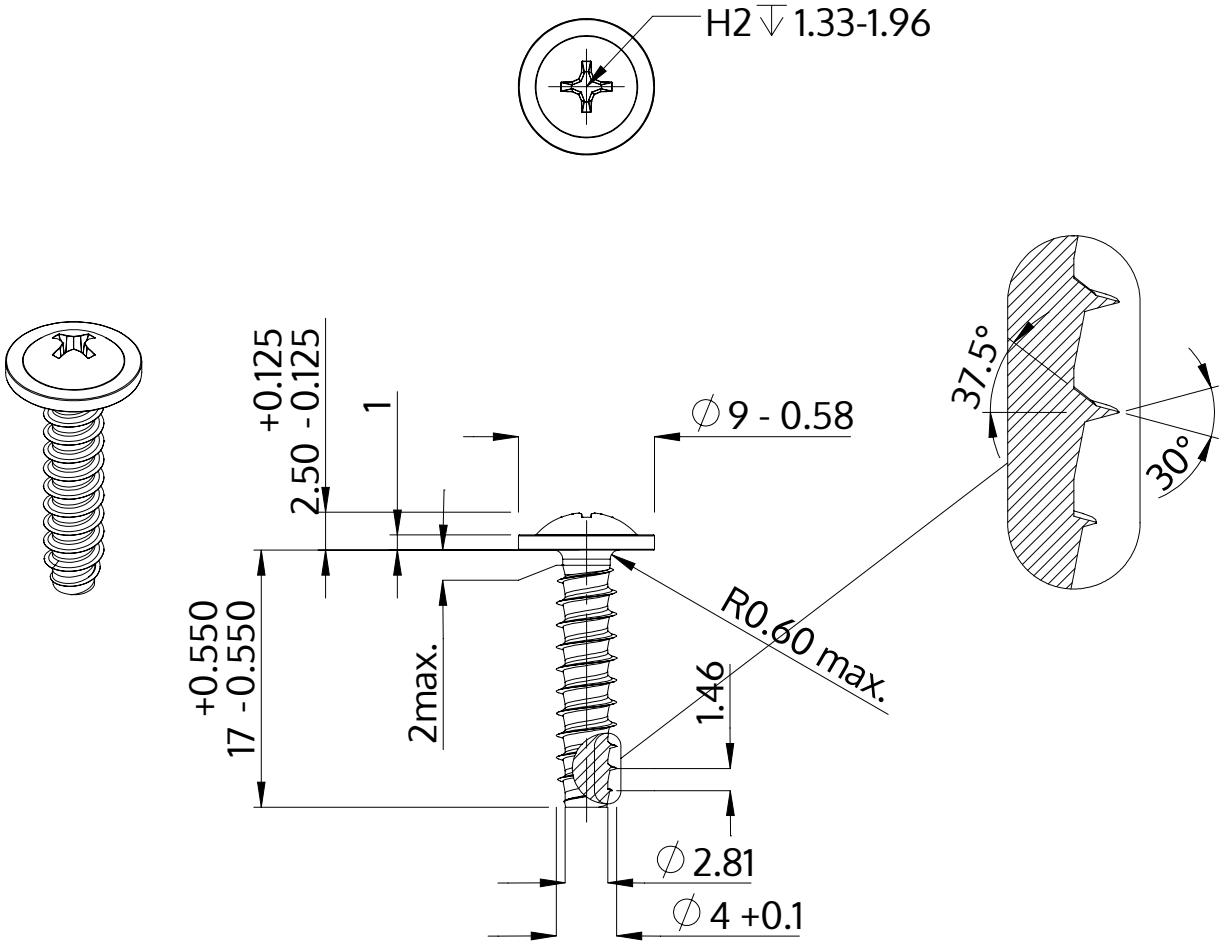

Beschreibung	STP31 4.0x17.0 - H2
Werkstoff	Stahl, vergütet
Oberfläche	verzinkt 5-7 µm, getempert, blau / transparent passiviert
Gewicht	1.694 kg / 1000 Stück

SCREWERK	**STP310400170S**	
Metrische Zeichnung A4	Skalierung None:1	2024-04