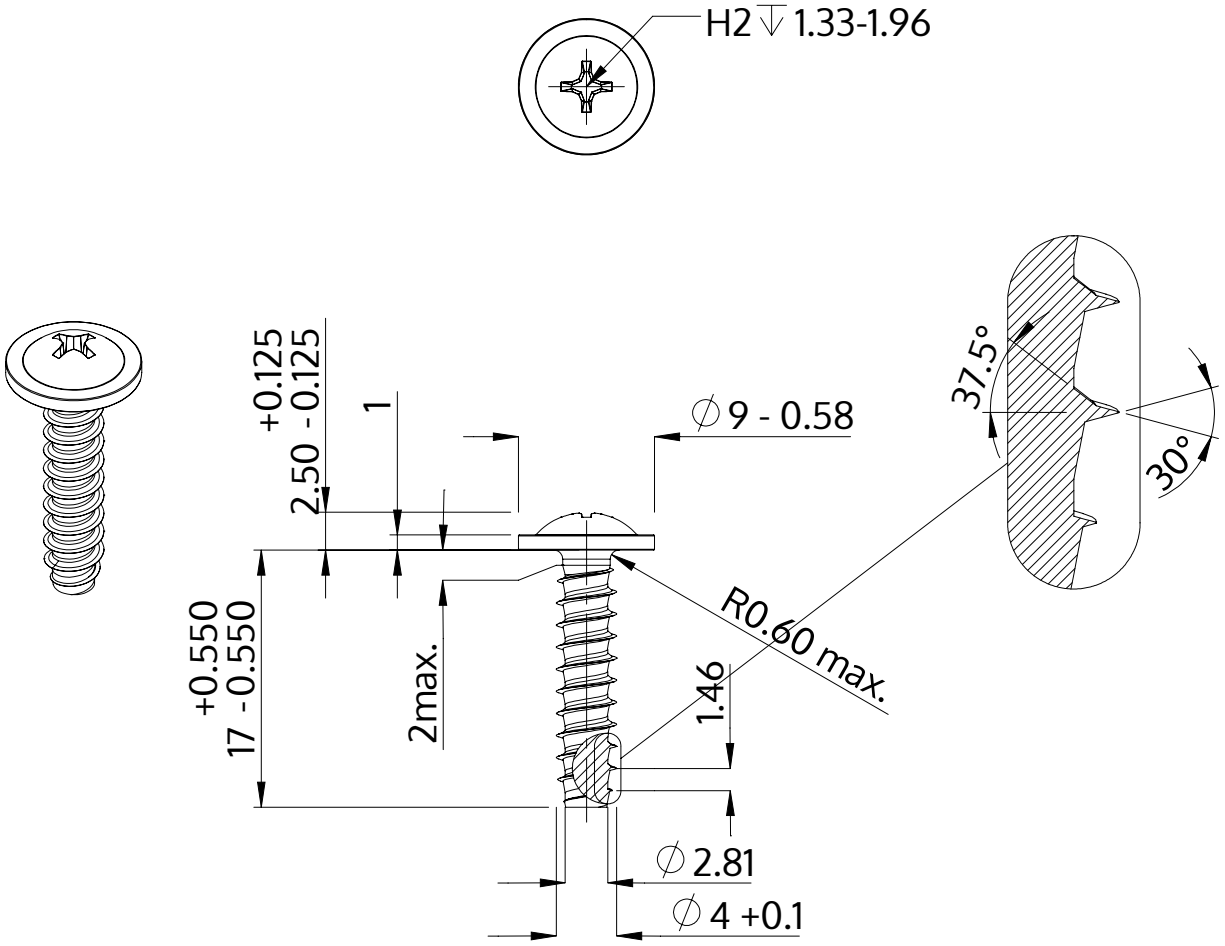

Descrizione	STP31 4.0x17.0 - H2
Materiale	acciaio inossidabile A4
Superficie	bianco-decapato e passivato
Peso	1.694 kg / 1000 pezzi

SCREWERK	**STP310400170C**	
Disegno metrico A4	Scala 2:1	2024-10