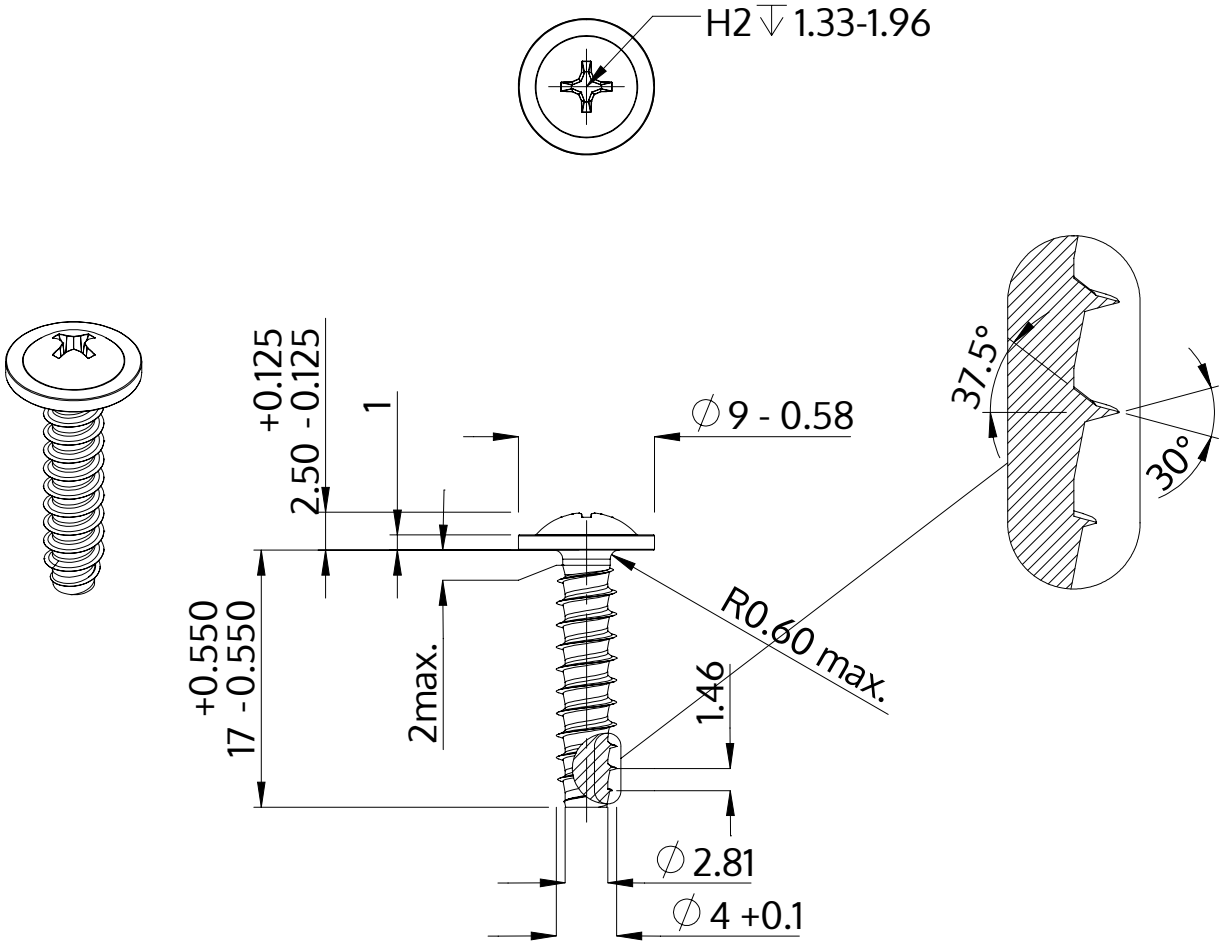

Açıklaması	STP31 4.0x17.0 - H2
Malzeme	Çelik, sertleştirilmiş
Kaplama	ZnNi siyah-pasifleştirilmiştir, temperlenmistir, kaplanmış
Ağırlık	1.694 kg / 1000 Adet

SCREWERK	**STP310400170B**	
Metrik çizim A4	Ölçeklendirme None:1	2024-04