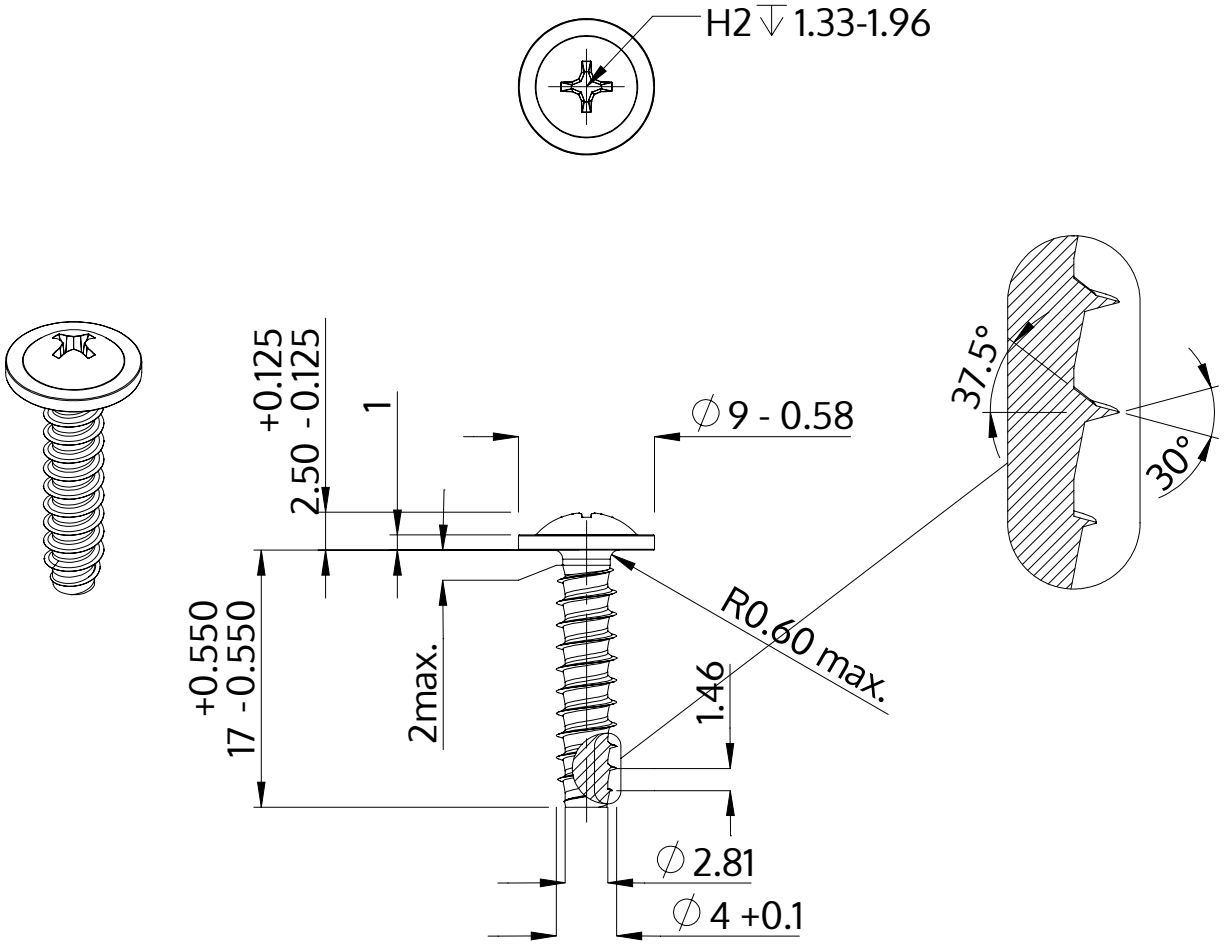

Beskrivning	STP31 4.0x17.0 - H2
Material	stål, härdat
Yta	ZnNi svart-passiviserad/Cr-VI-fri, härdad, förseglad
Vikt	1.694 kg / 1000 styck

SCREWERK	**STP310400170B**	
Metrisk skiss A4	Skala 2:1	2024-10