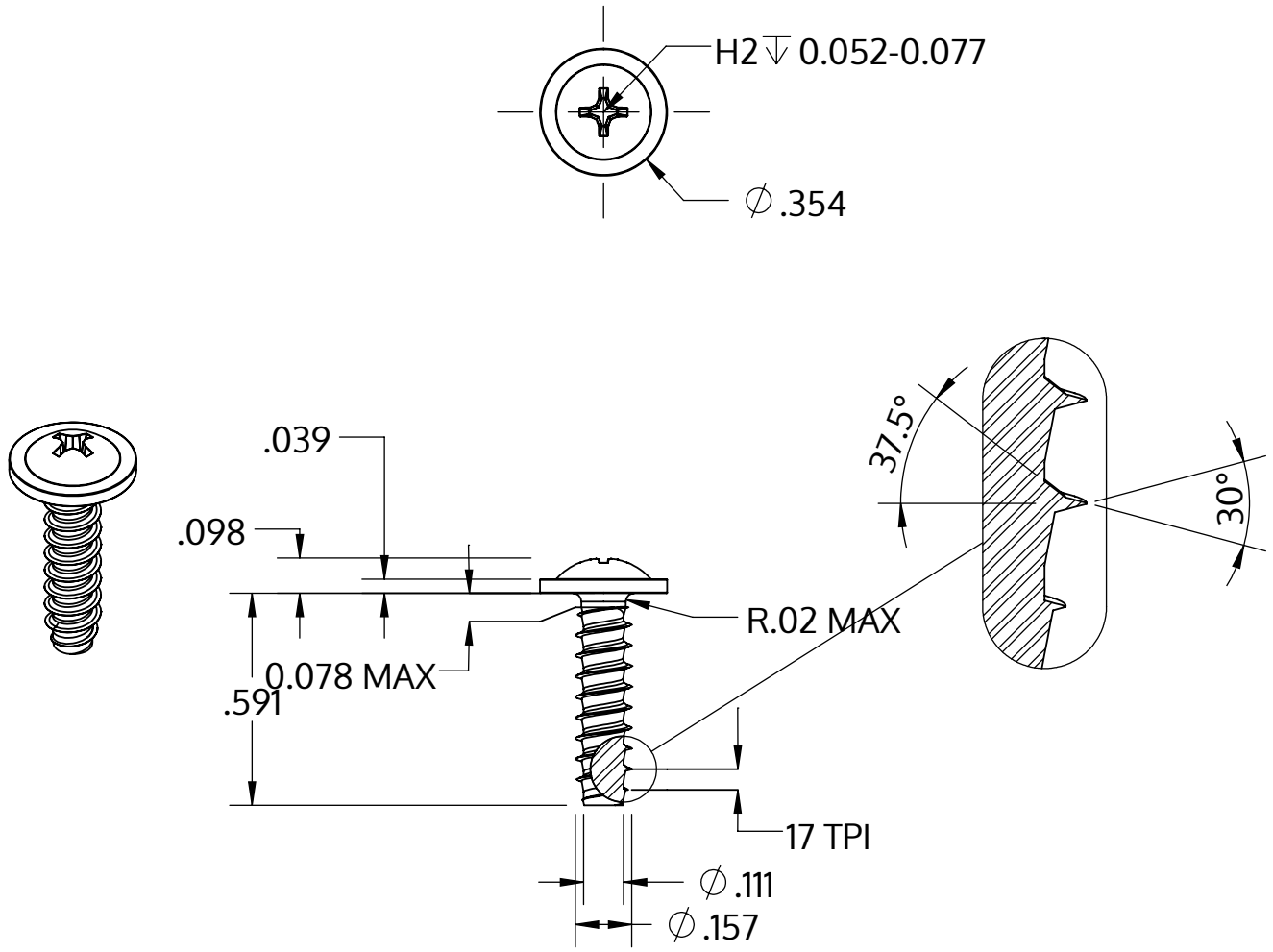


| | |
|---|---|
| Metric size | M4 x 1.46 mm |
| US size (converted) | #8-17 |
| | Tolerances [inch] |
| Length | +/- 0.021 |
| Head diameter | +0 / -0.022 |
| Head height | +/- 0.004 |
| Thread diameter | +0.003 / -0 |

| | |
|---|---|
| Описание | STP31 4.0x15.0 - H2 |
| Материал | Нержавеющая сталь A2 |
| Поверхность | Светлый отжиг и пассивация |
| Вес | 1.575 kg / 1000 Штука |

| | | |
|---|---|---|
| SCREWERK | **STP310400150E** | |
| _Zoll Zeichnung Größe A | Шкала 2:1 | 2024-10 |