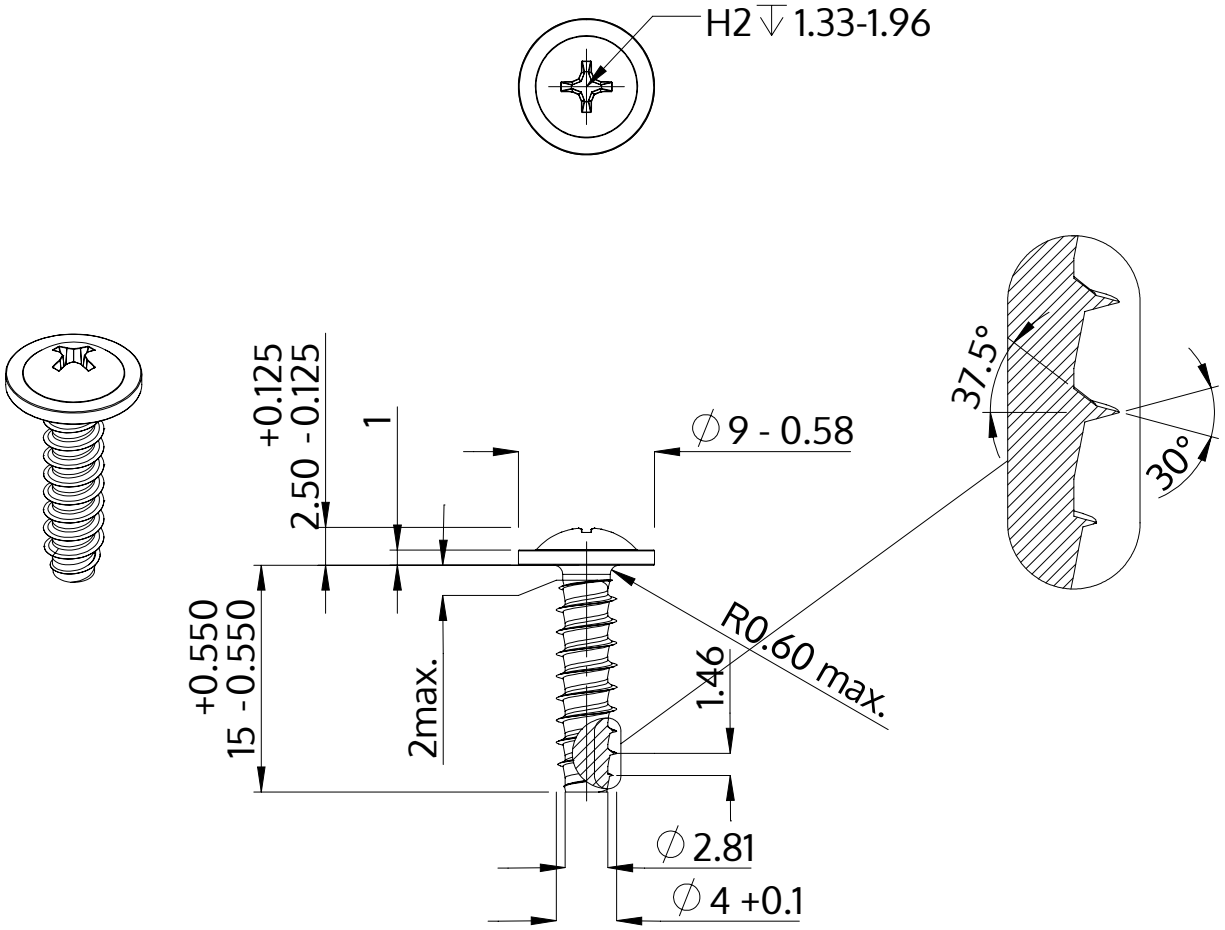

Beschrijving	STP31 4.0x15.0 - H2
Materiaal	roestvrij staal A4
Oppervlak	blank, geetst en gepassieveerd
Gewicht	1.575 kg / 1000 stuk

SCREWERK	**STP310400150C**	
Metrische tekening A4	Schaal None:1	2024-04