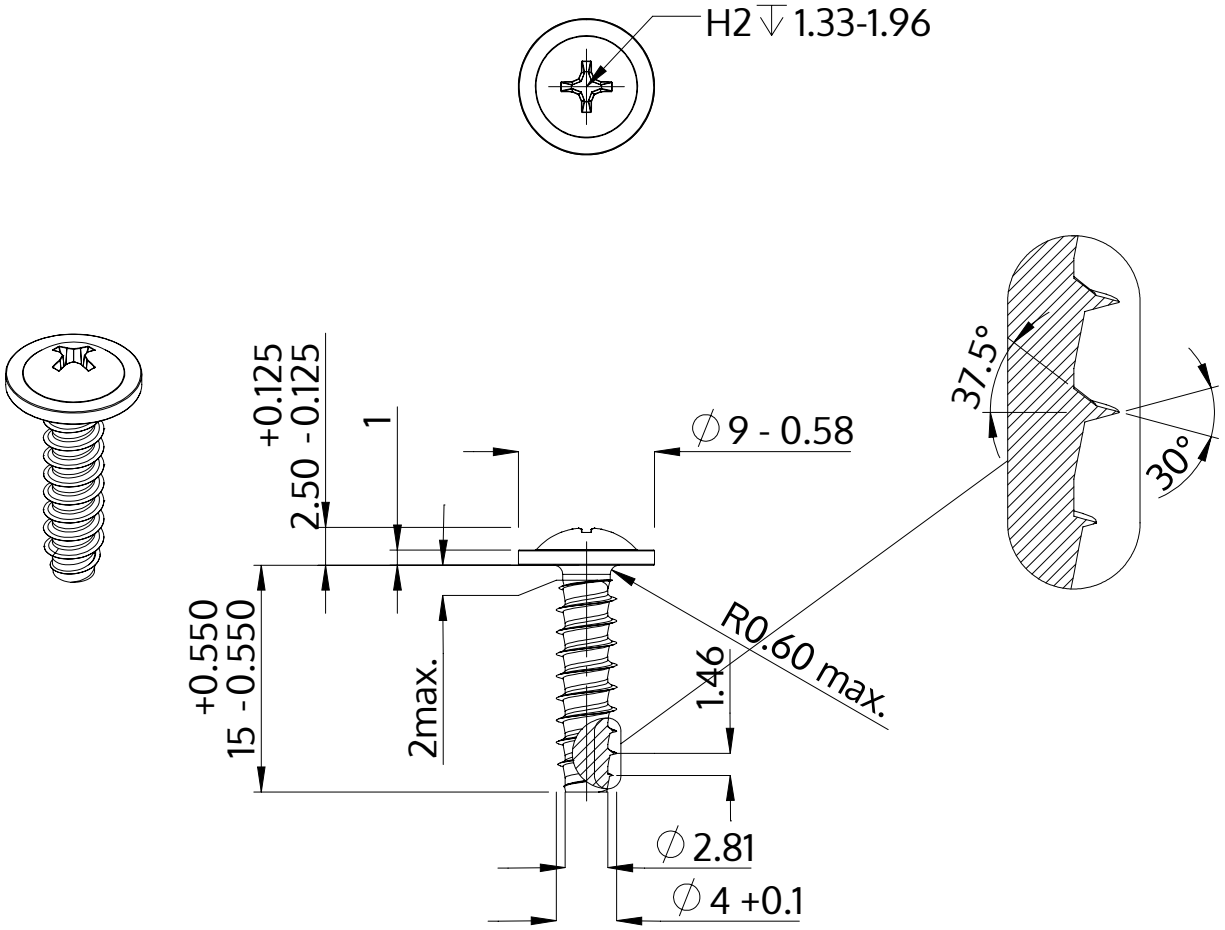

Descrição	STP31 4.0x15.0 - H2
Material	aço, endurecido
Superfície	Zincado Niquelado Galvanizado, Passivado negro
Peso	1.575 kg / 1000 peças

SCREWERK	**STP310400150B**	
Desenho Métrico A4	Escala 2:1	2024-10