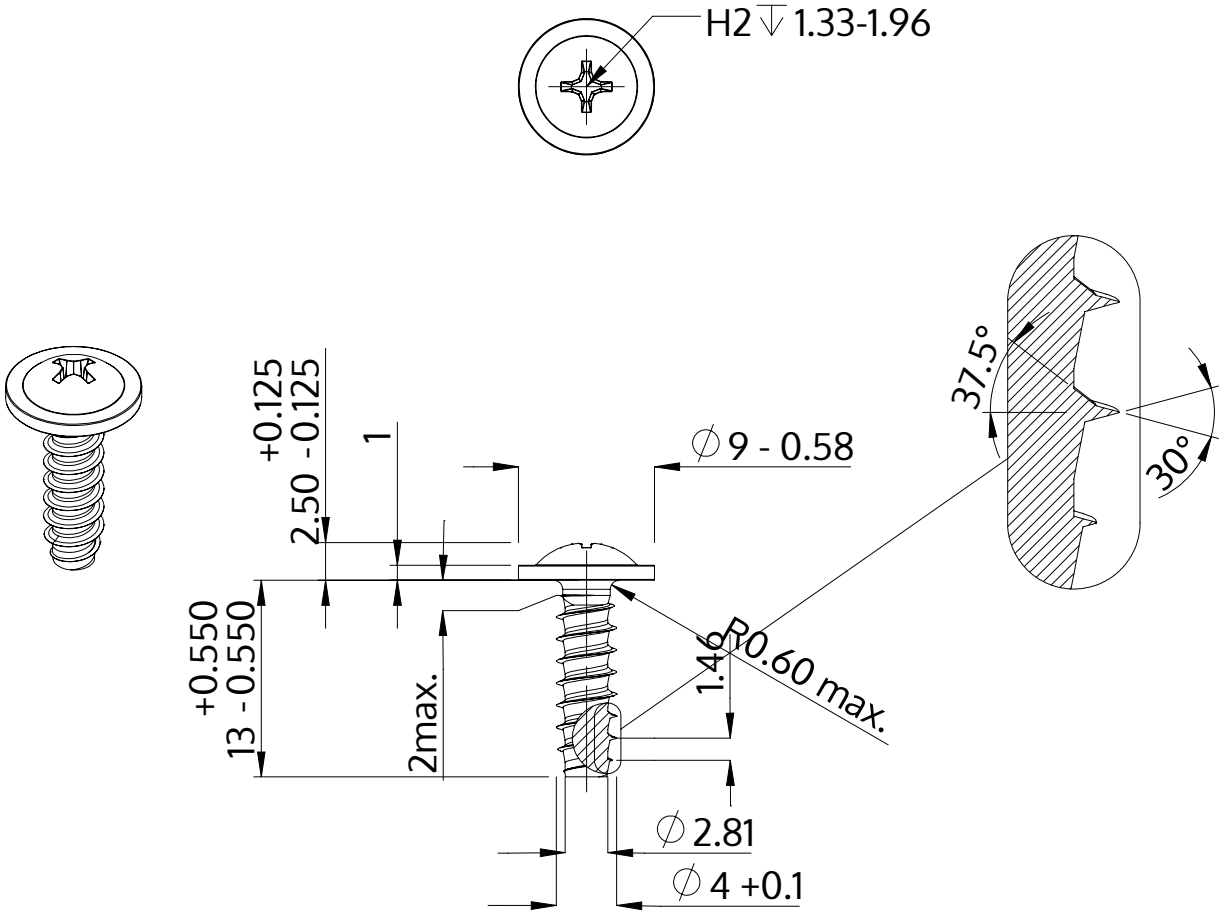

Описание	STP31 4.0x13.0 - H2
Материал	Нержавеющая сталь A4
Поверхность	Светлый отжиг и пассивация
Вес	1.456 kg / 1000 Штука

SCREWERK	**STP310400130C**	
Метрический чертеж A4	Шкала 2:1	2024-10