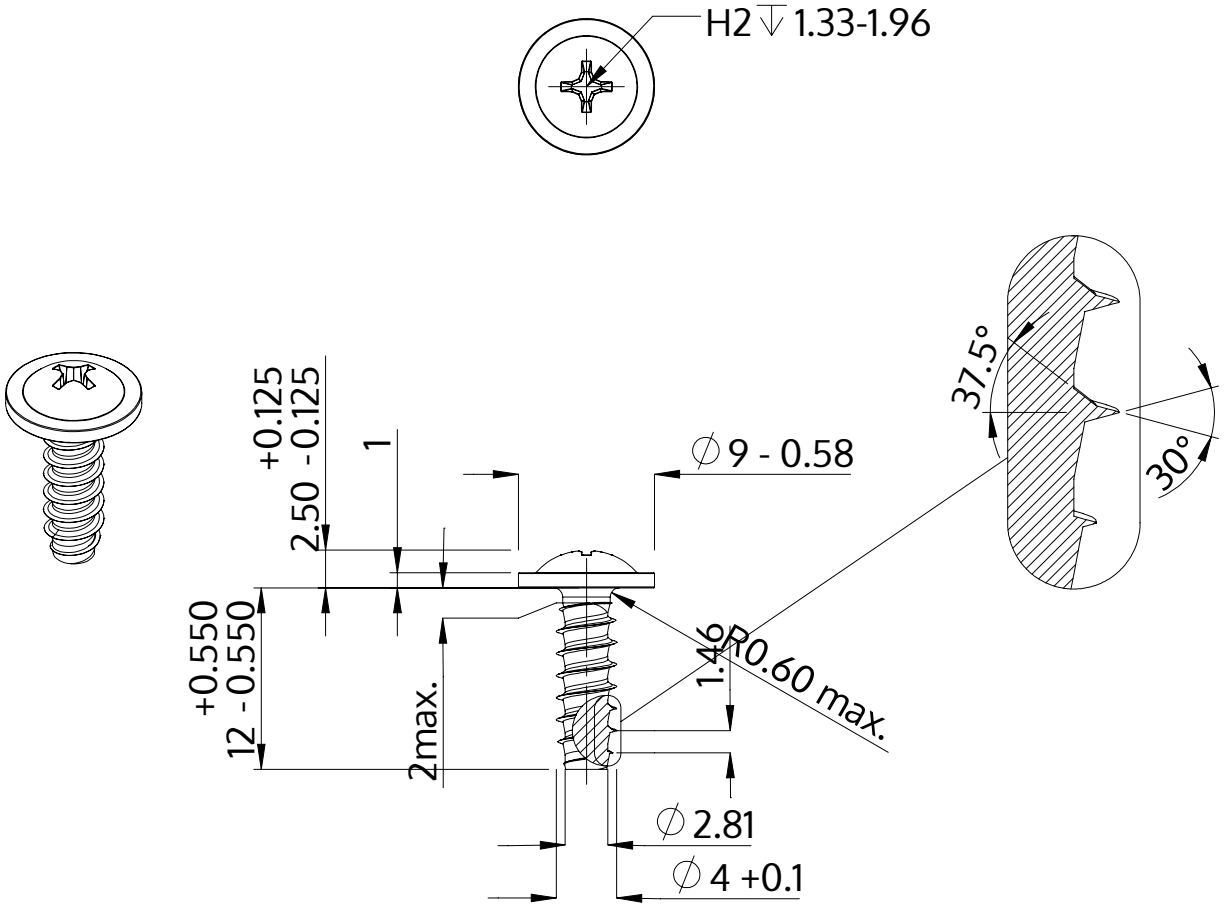

Description	STP31 4.0x12.0 - H2
Matière	Acier,trempé et revenu
Surface	Zinc Nickel passivé noir, trempée, scéllée
Poids	1.396 kg / 1000 Unité

SCREWERK	**STP310400120B**	
Dessin métrique A4	Redimensionner 2:1	2024-10