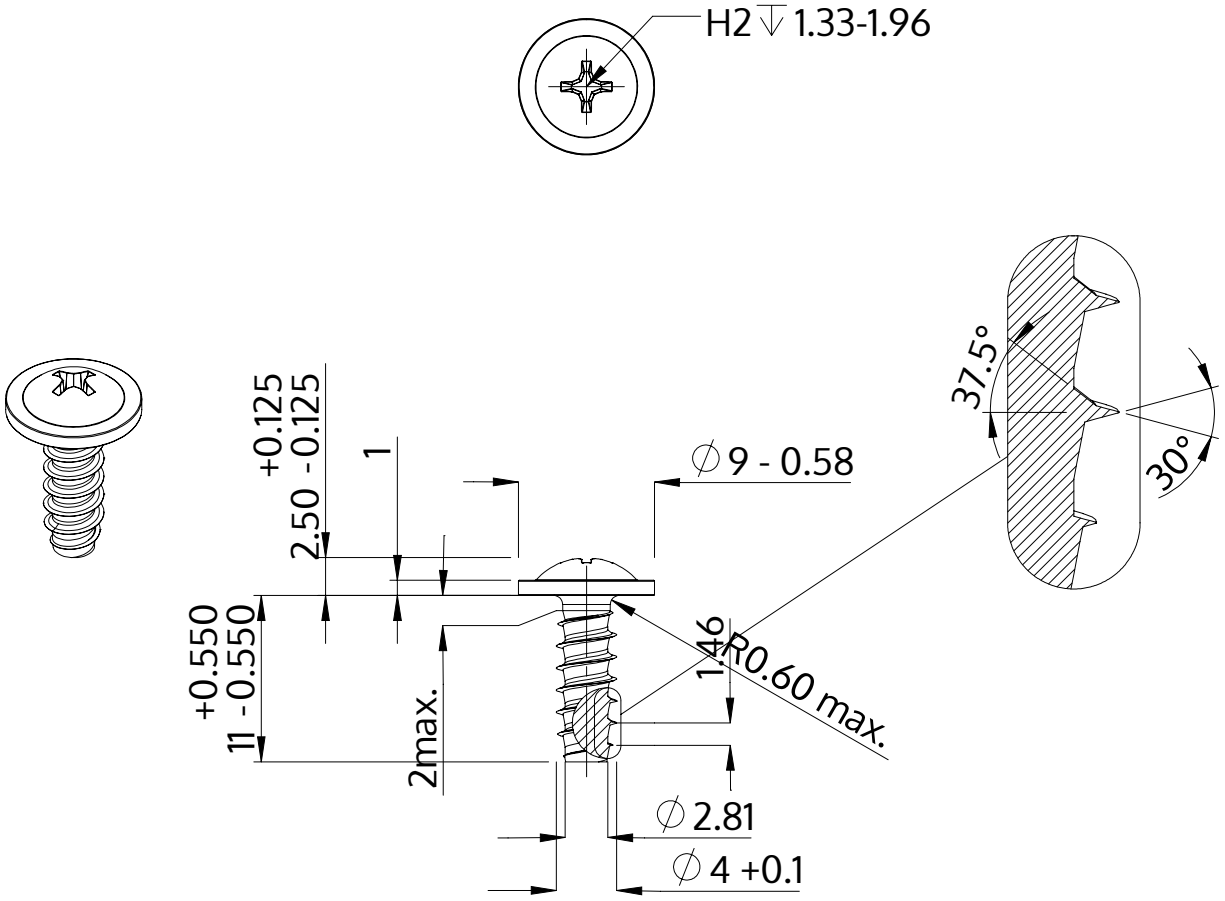

Descrição	STP31 4.0x11.0 - H2
Material	inox A2
Superfície	Decapado e passivado
Peso	1.337 kg / 1000 peças

SCREWERK	**STP310400110E**	
Desenho Métrico A4	Escala 2:1	2024-10