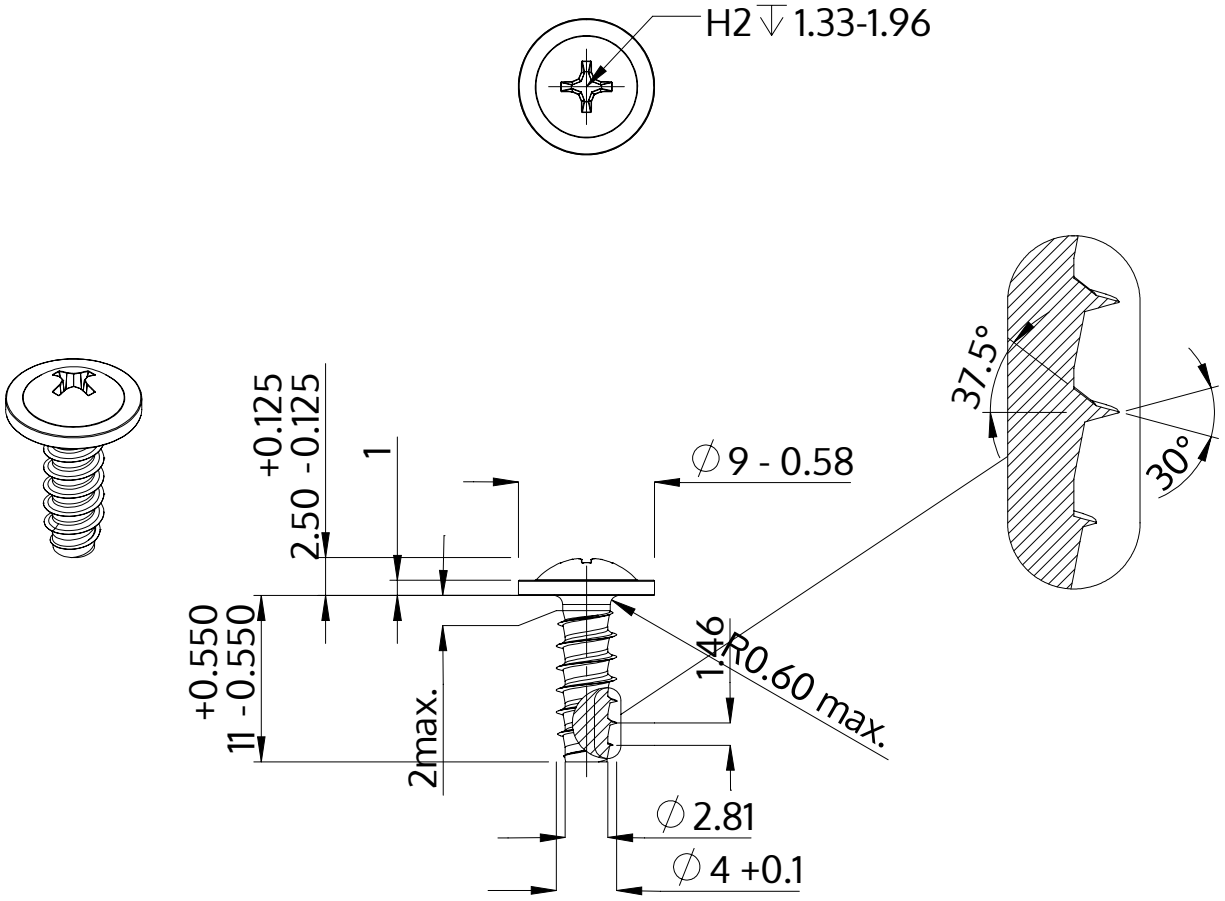

Descripción	STP31 4.0x11.0 - H2
Material	Acero Inoxidable
Superficie	Laminado brillante, barnizado y pasivado
Peso	1.337 kg / 1000 Piezas

SCREWERK	**STP310400110C**	
Diseño métrico	Escalada 2:1	2024-10