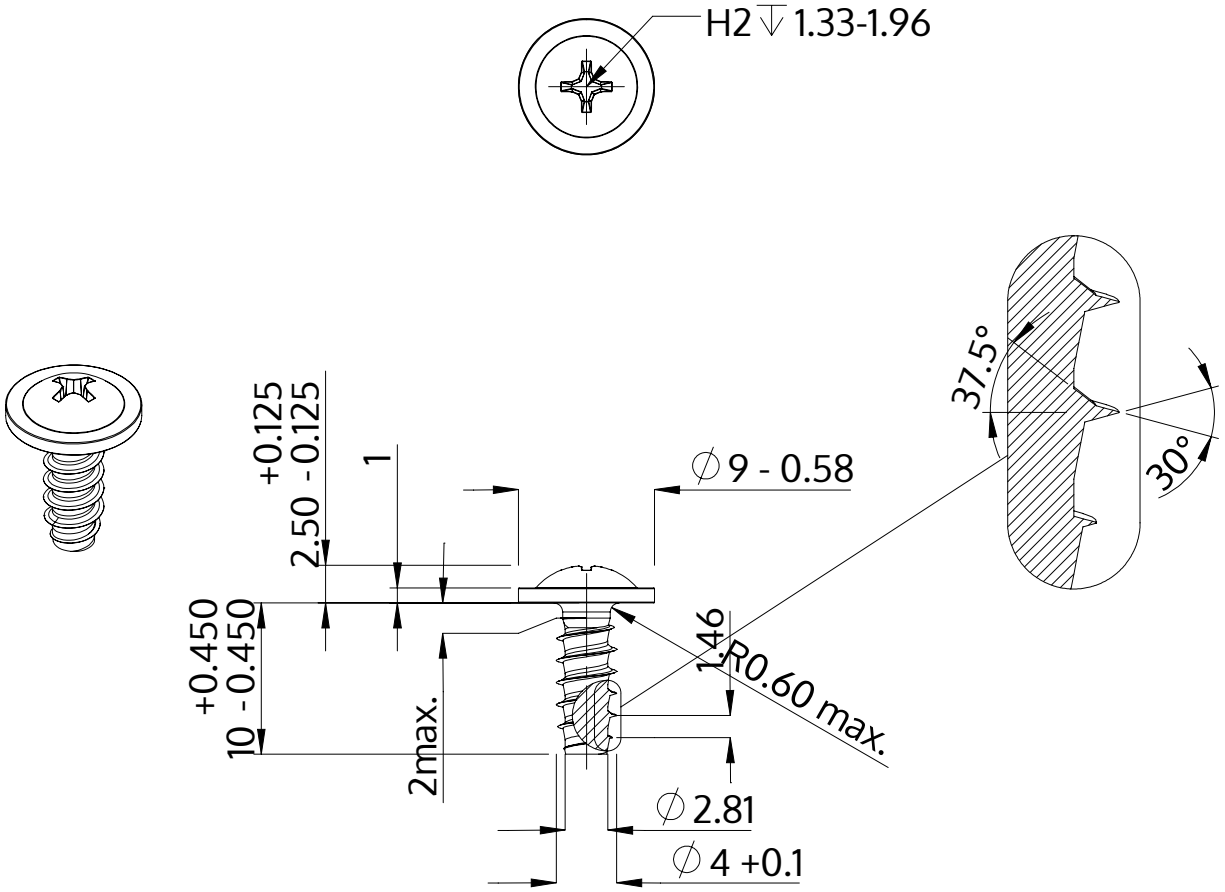

Description	STP31 4.0x10.0 - H2
Matière	Acier,trempé et revenu
Surface	zinguée 5-7 µm,recuit, bleue / passivée avec transparence
Poids	1.277 kg / 1000 Unité

SCREWERK	**STP310400100S**	
Dessin métrique A4	Redimensionner None:1	2024-04