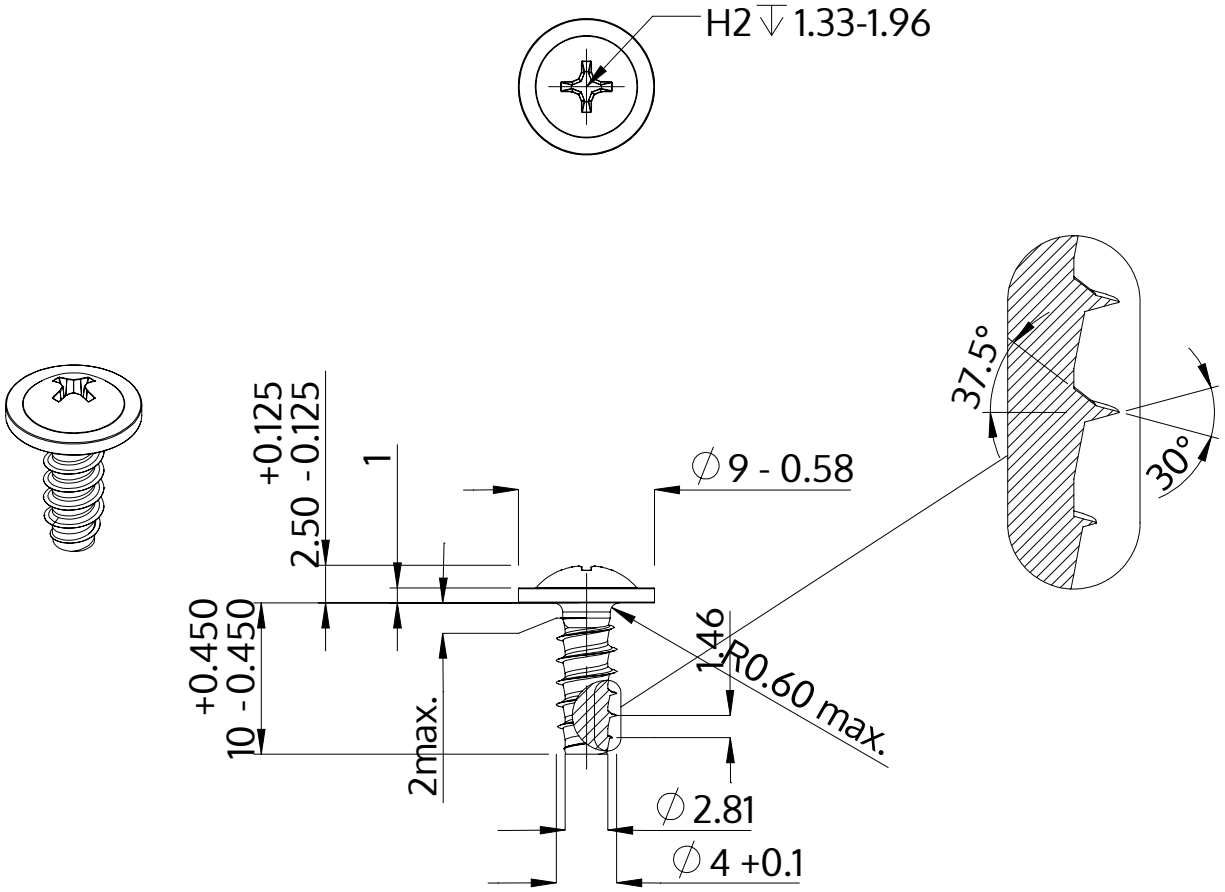


| | |
|---|---|
| Beskrivning | STP31 4.0x10.0 - H2 |
| Material | rostfritt stål A4 |
| Yta | blank och passiviserad |
| Vikt | 1.277 kg / 1000 styck |

| | | |
|---|---|---|
| SCREWERK | **STP310400100C** | |
| Metrisk skiss A4 | Skala None:1 | 2024-04 |