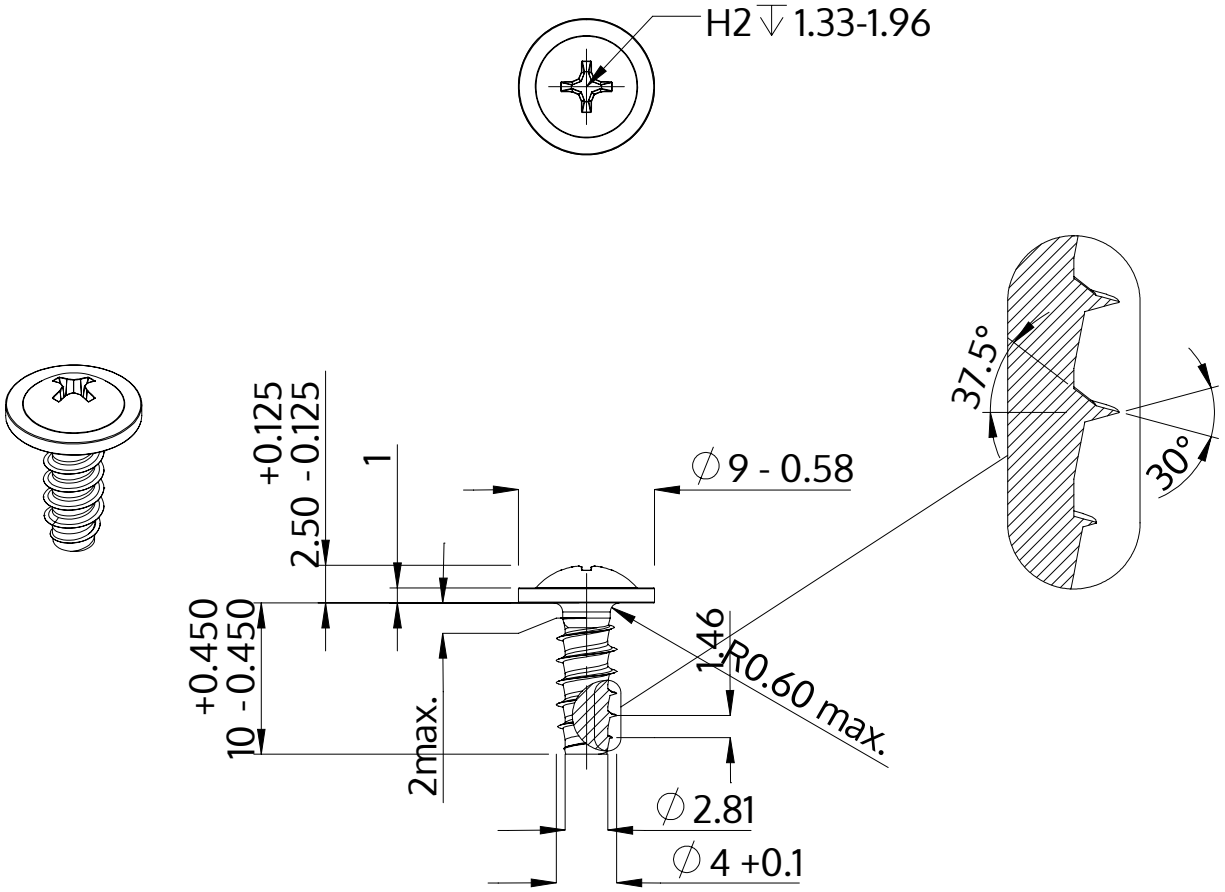

Description	STP31 4.0x10.0 - H2
Matière	acier inoxydable A4
Surface	brillant décapé et passivé
Poids	1.277 kg / 1000 Unité

SCREWERK	**STP310400100C**	
Dessin métrique A4	Redimensionner 2:1	2024-10