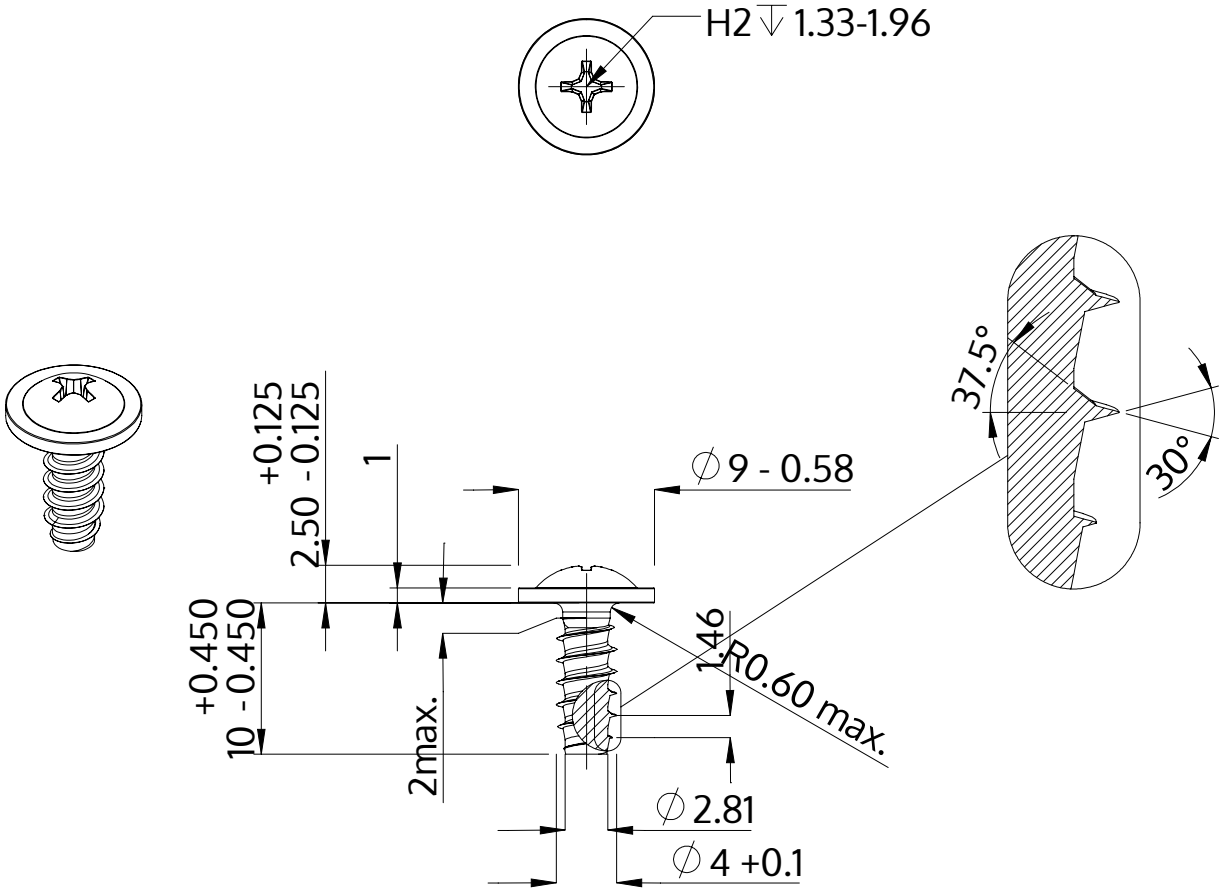

Beskrivelse	STP31 4.0x10.0 - H2
Materiale	Ædelstål A4
Overflade	blank, bejdset og passiveret
Vægt	1.277 kg / 1000 stykke

SCREWERK	**STP310400100C**	
Metrisk tegning A4	Skalering 2:1	2024-10