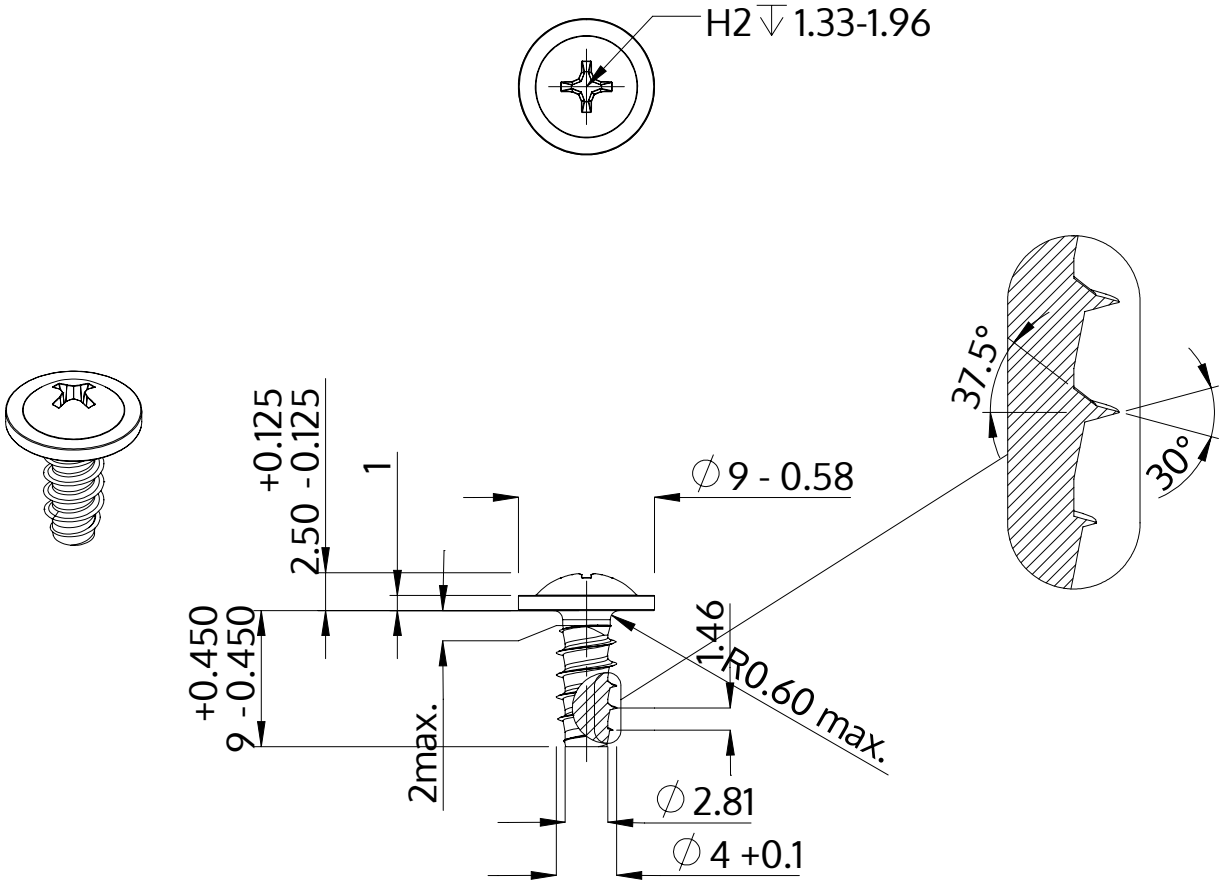

Description	STP31 4.0x9.0 - H2
Matière	acier inoxydable A2
Surface	brillant décapé et passivé
Poids	1.218 kg / 1000 Unité

SCREWERK	**STP310400090E**	
Dessin métrique A4	Redimensionner None:1	2024-04