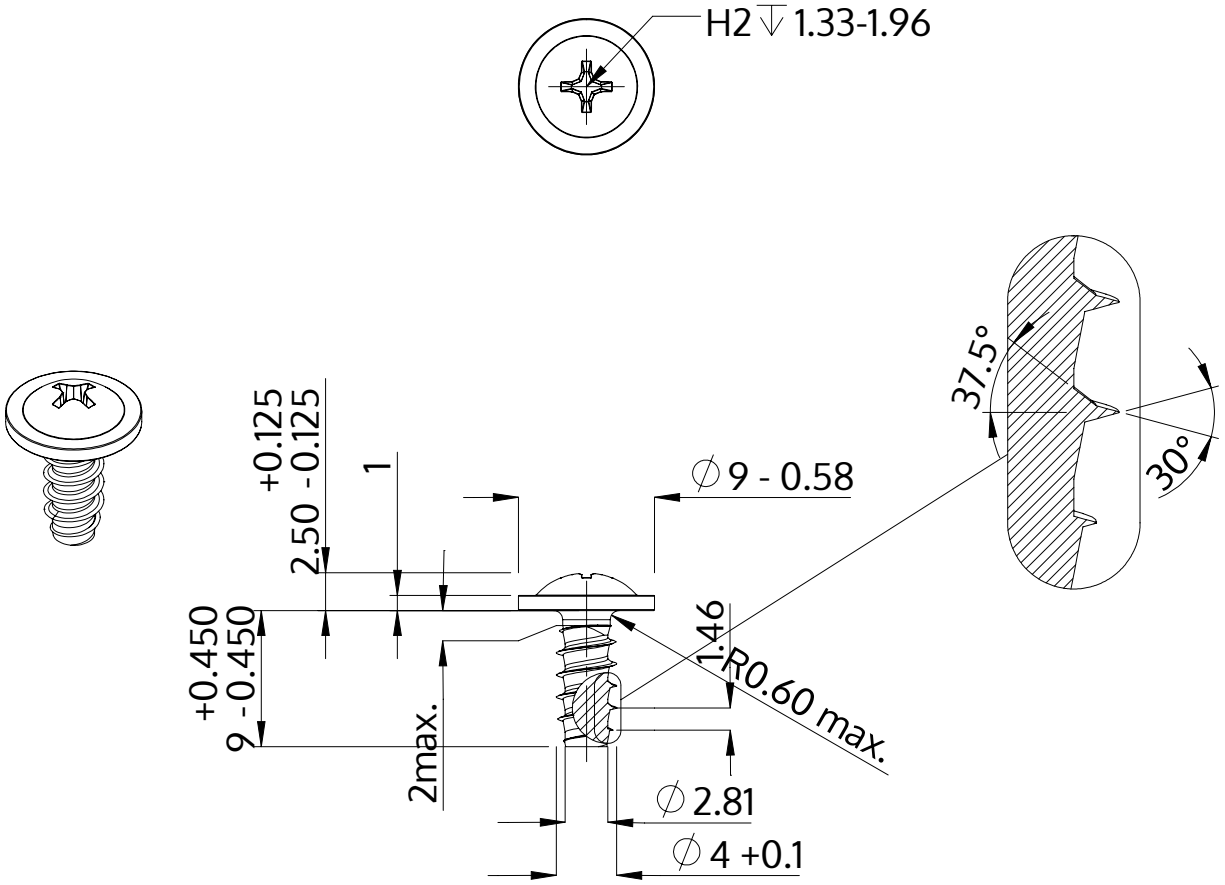

Opis	STP31 4.0x9.0 - H2
Materiał	Stal szlachetna A4
Powierzchnia	Prosta, bejcowana i pasywowana
Waga	1.218 kg / 1000 sztuk

SCREWERK	**STP310400090C**	
Rysunek metryczny A4	Skala None:1	2024-04