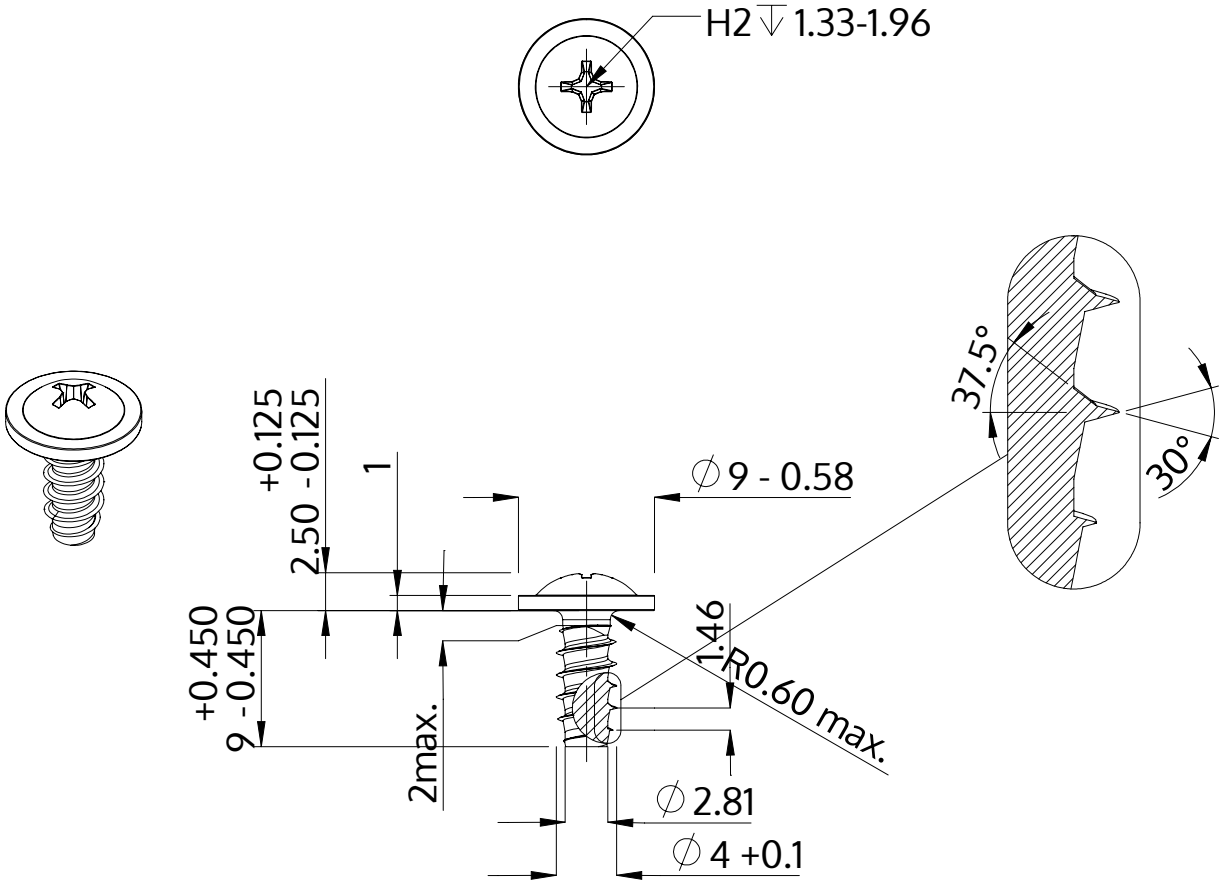

Beschreibung	STP31 4.0x9.0 - H2
Werkstoff	Edelstahl A4
Oberfläche	blank, gebeizt und passiviert
Gewicht	1.218 kg / 1000 Stück

SCREWERK	**STP310400090C**	
Metrische Zeichnung A4	Skalierung 2:1	2024-05