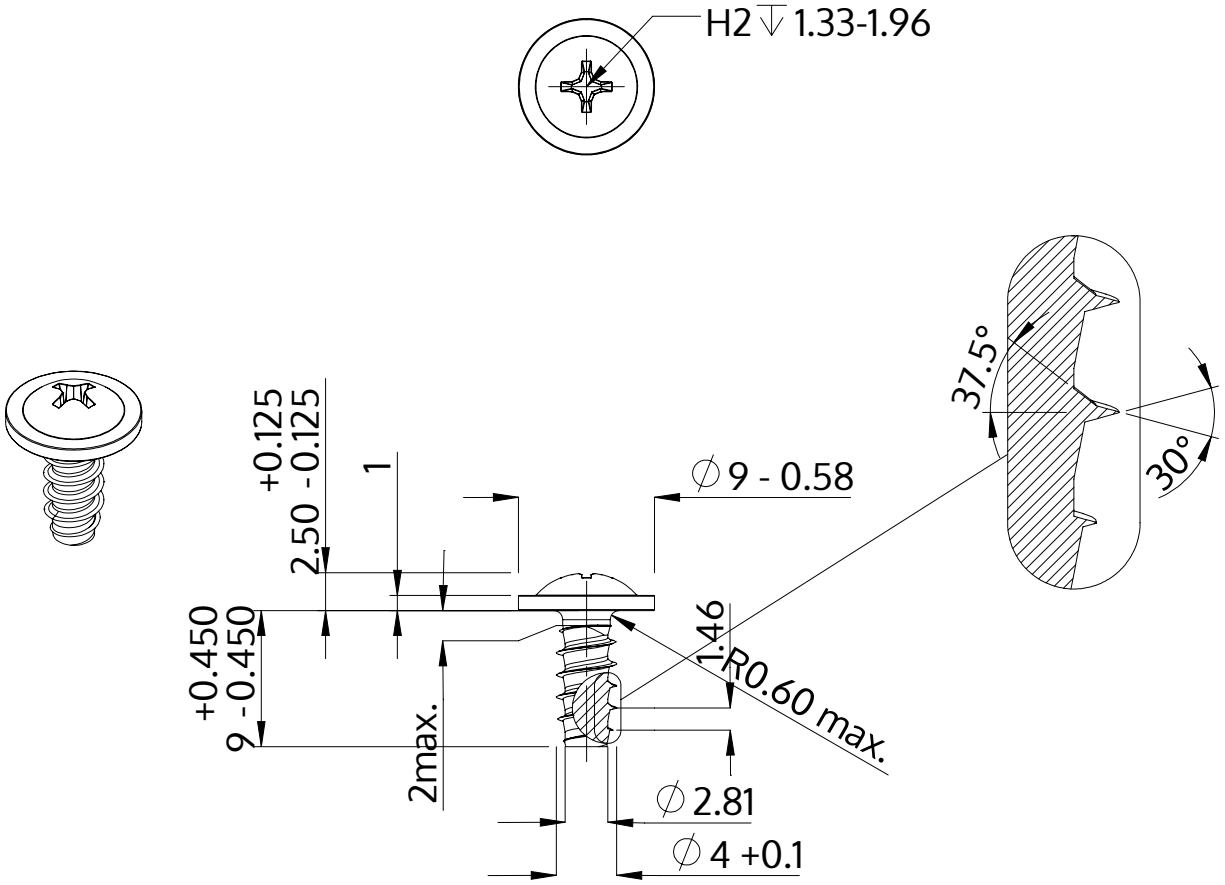

Descrizione	STP31 4.0x9.0 - H2
Materiale	acciaio, temprato
Superficie	Placcato Zinco-Nichel, passivato nero, ricotto, sigillato
Peso	1.218 kg / 1000 pezzi

SCREWERK	**STP310400090B**	
Disegno metrico A4	Scala None:1	2024-04