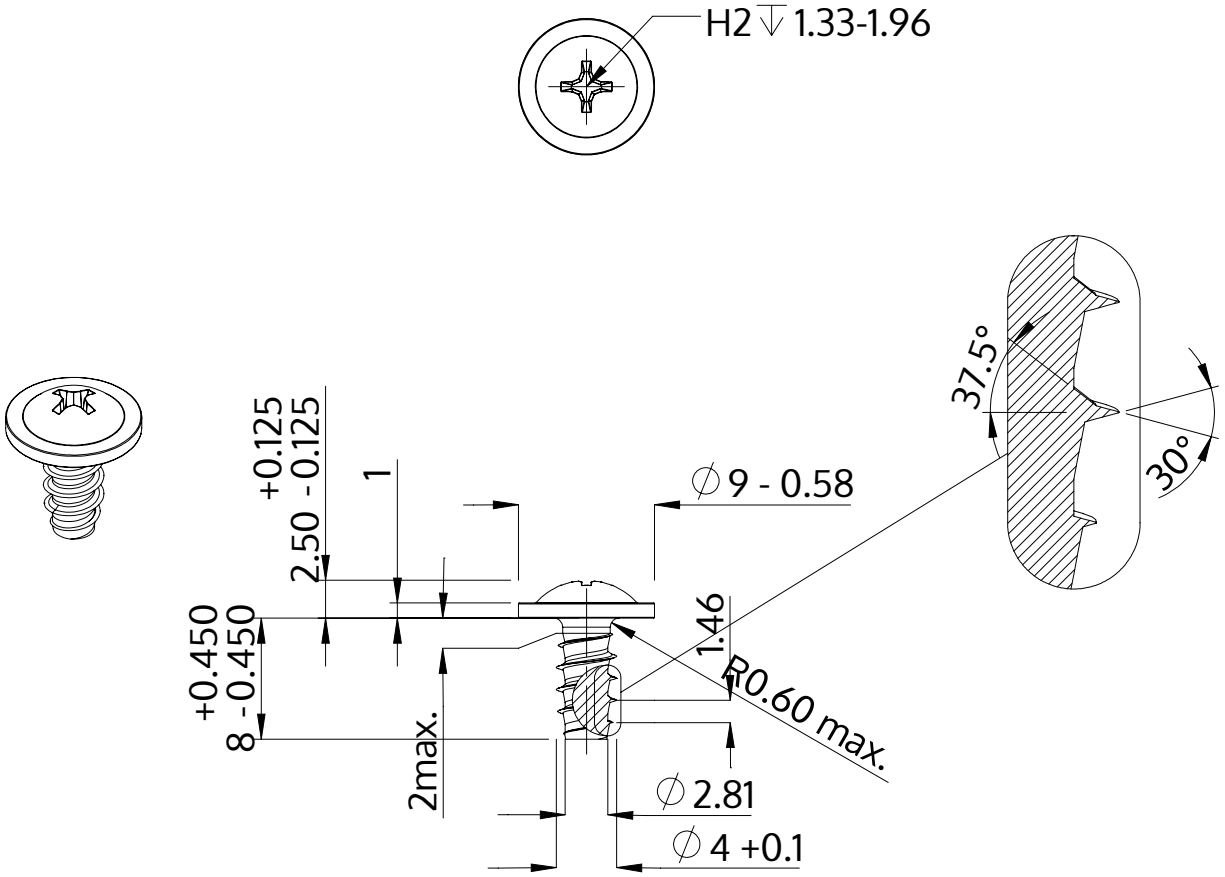

Beskrivning	STP31 4.0x8.0 - H2
Material	rostfritt stål A2
Yta	blank och passiviserad
Vikt	1.158 kg / 1000 styck

SCREWERK	**STP310400080E**	
Metrisk skiss A4	Skala 2:1	2024-10