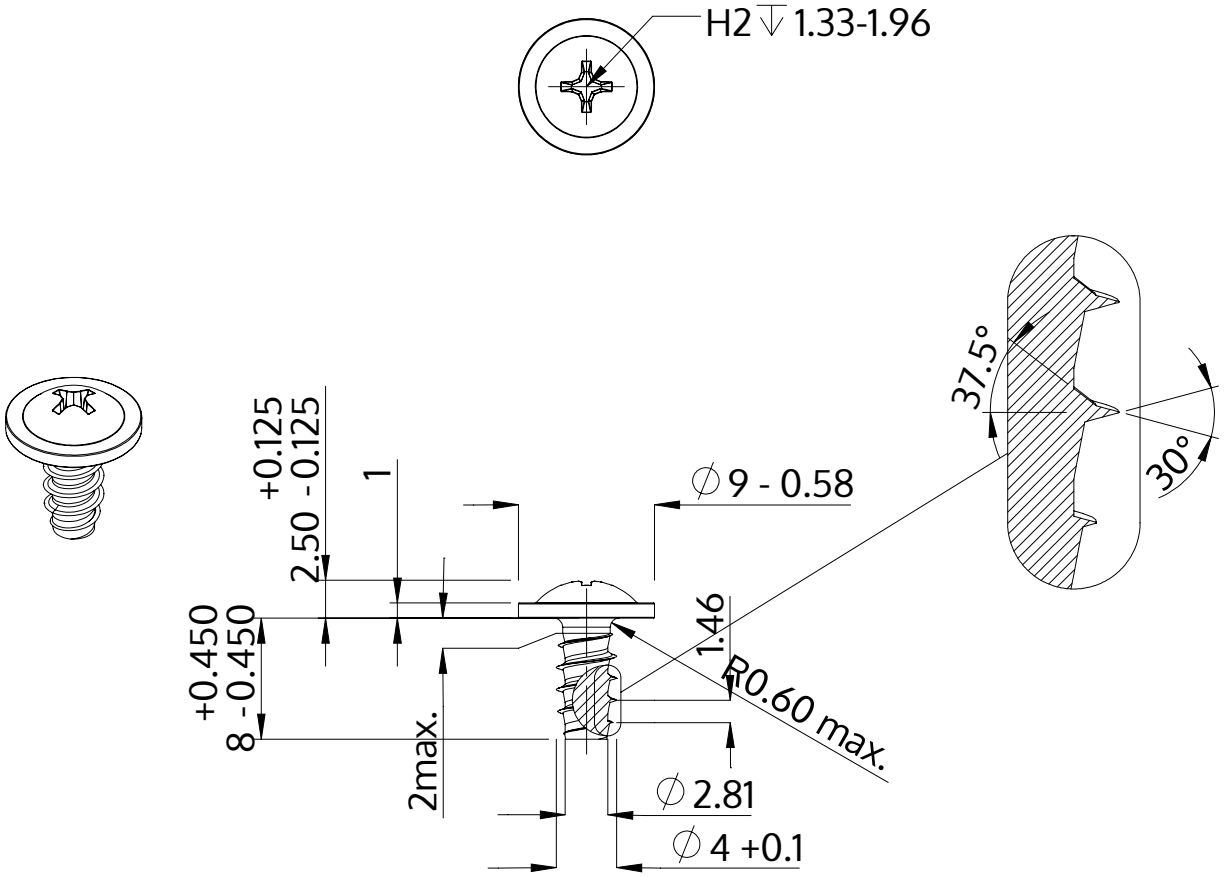

Beschrijving	STP31 4.0x8.0 - H2
Materiaal	roestvrij staal A4
Oppervlak	blank, geetst en gepassieveerd
Gewicht	1.158 kg / 1000 stuk

SCREWERK	**STP310400080C**	
Metrische tekening A4	Schaal 2:1	2024-10