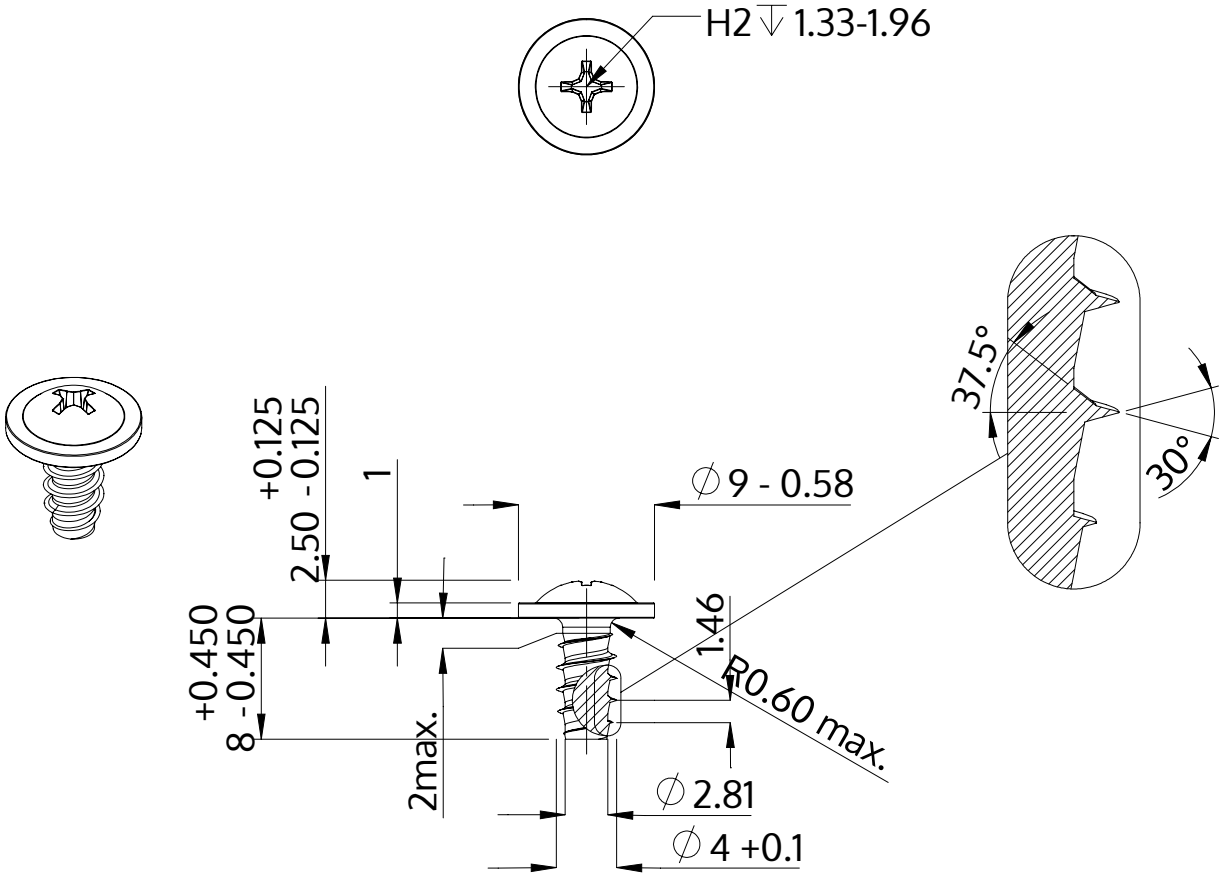

Descripción	STP31 4.0x8.0 - H2
Material	Acero Inoxidable
Superficie	Laminado brillante, barnizado y pasivado
Peso	1.158 kg / 1000 Piezas

SCREWERK	**STP310400080C**	
Diseño métrico	Escalada 2:1	2024-10