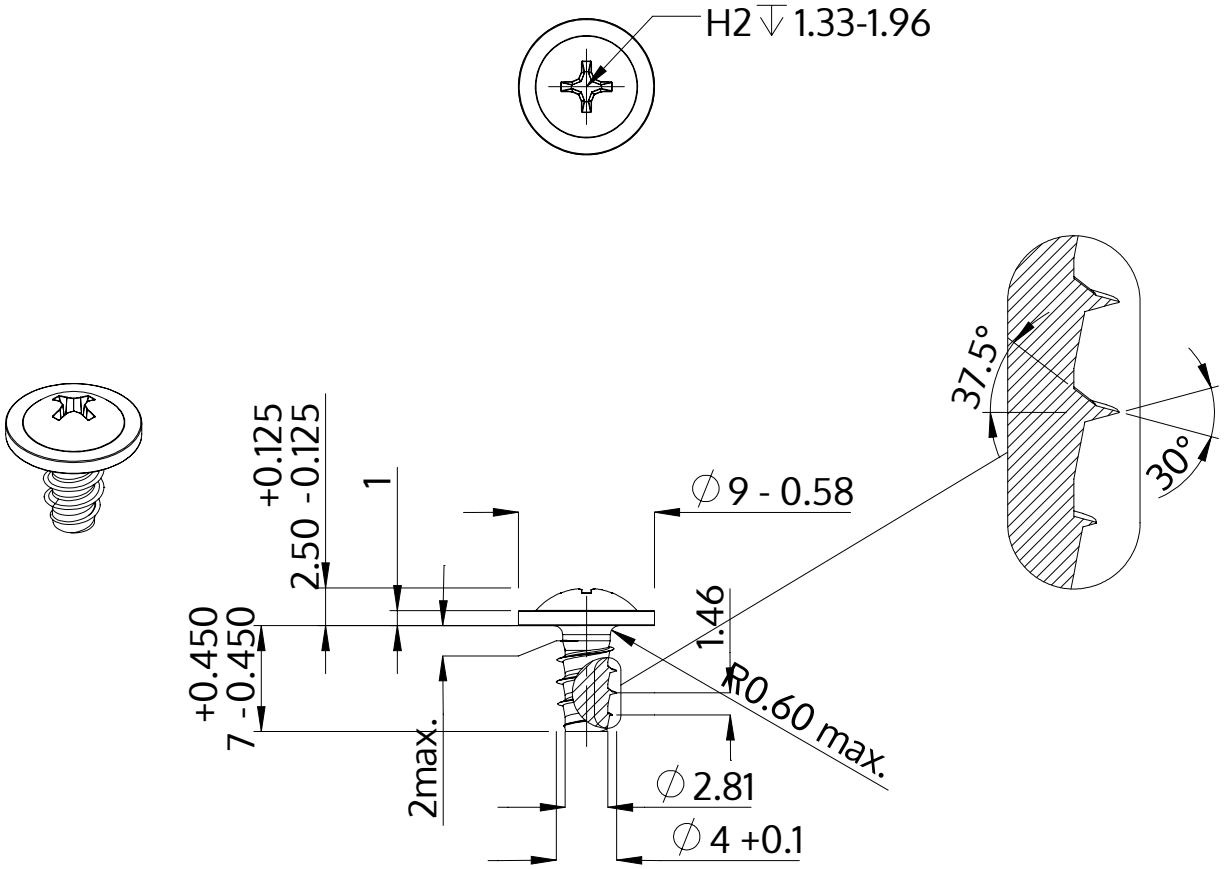


| | |
|---|---|
| Описание | STP31 4.0x7.0 - H2 |
| Материал | неръждаема стомана A2 |
| Повърхност | гланциран, полиран, пасиваран |
| Тегло | 1.099 kg / 1000 Бройка |

| | | |
|---|---|---|
| SCREWERK | **STP310400070E** | |
| Метричен дизайн A4 | Мащаб None:1 | 2024-04 |