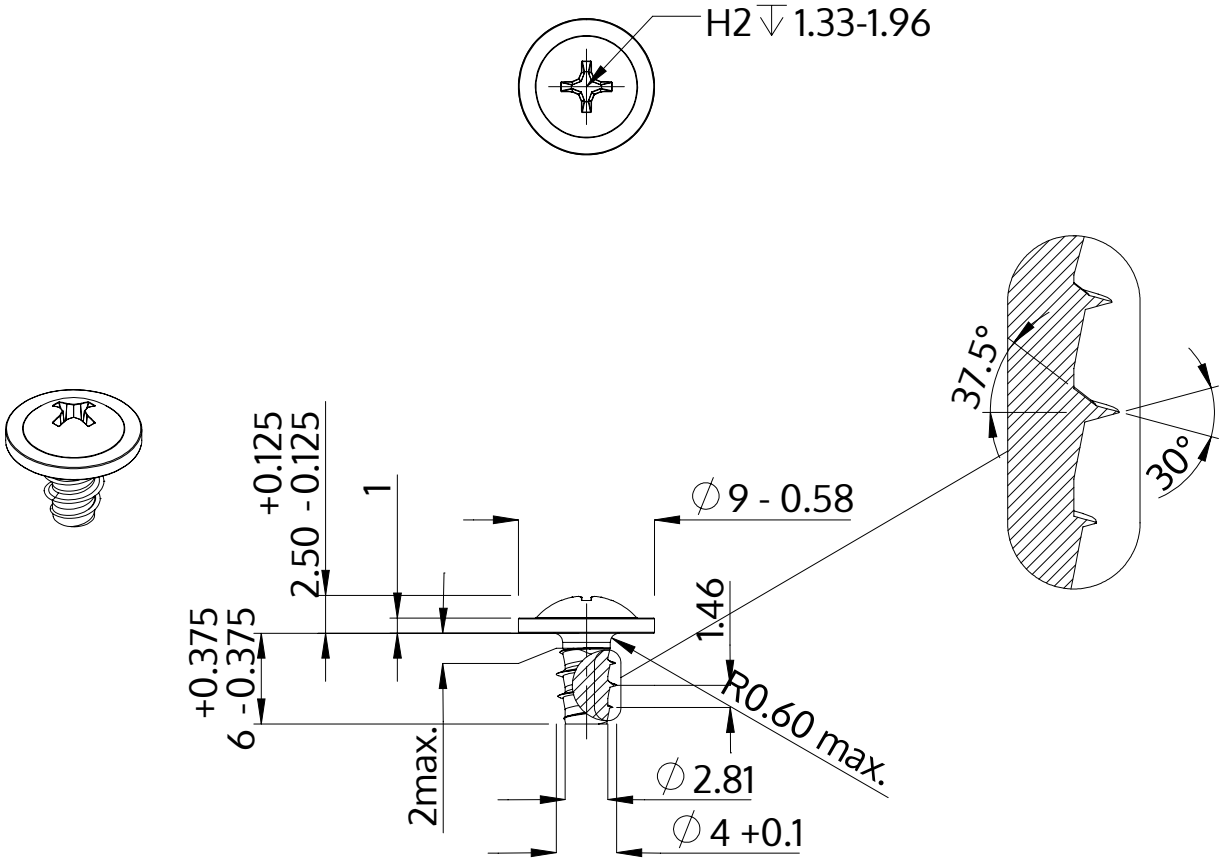

Описание	STP31 4.0x6.0 - H2
Материал	Нержавеющая сталь A2
Поверхность	Светлый отжиг и пассивация
Вес	1.039 kg / 1000 Штука

SCREWERK	**STP310400060E**	
Метрический чертеж A4	Шкала None:1	2024-04