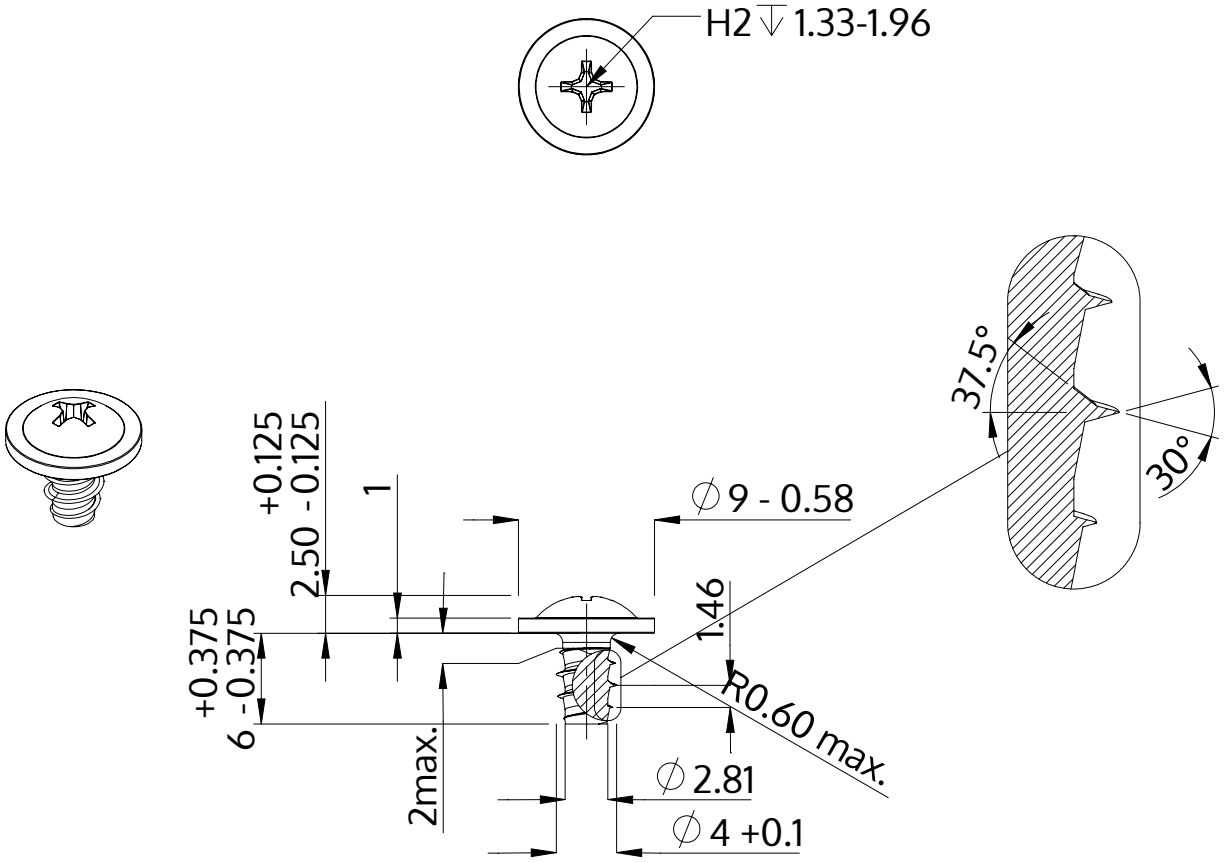

Описание	STP31 4.0x6.0 - H2
Материал	стомана, закалена
Повърхност	цинково и никелово покритие, Черен, пасивиран, темпериран, херметизация
Тегло	1.039 kg / 1000 Бройка

SCREWERK	**STP310400060B**	
Метричен дизайн A4	Мащаб None:1	2024-04