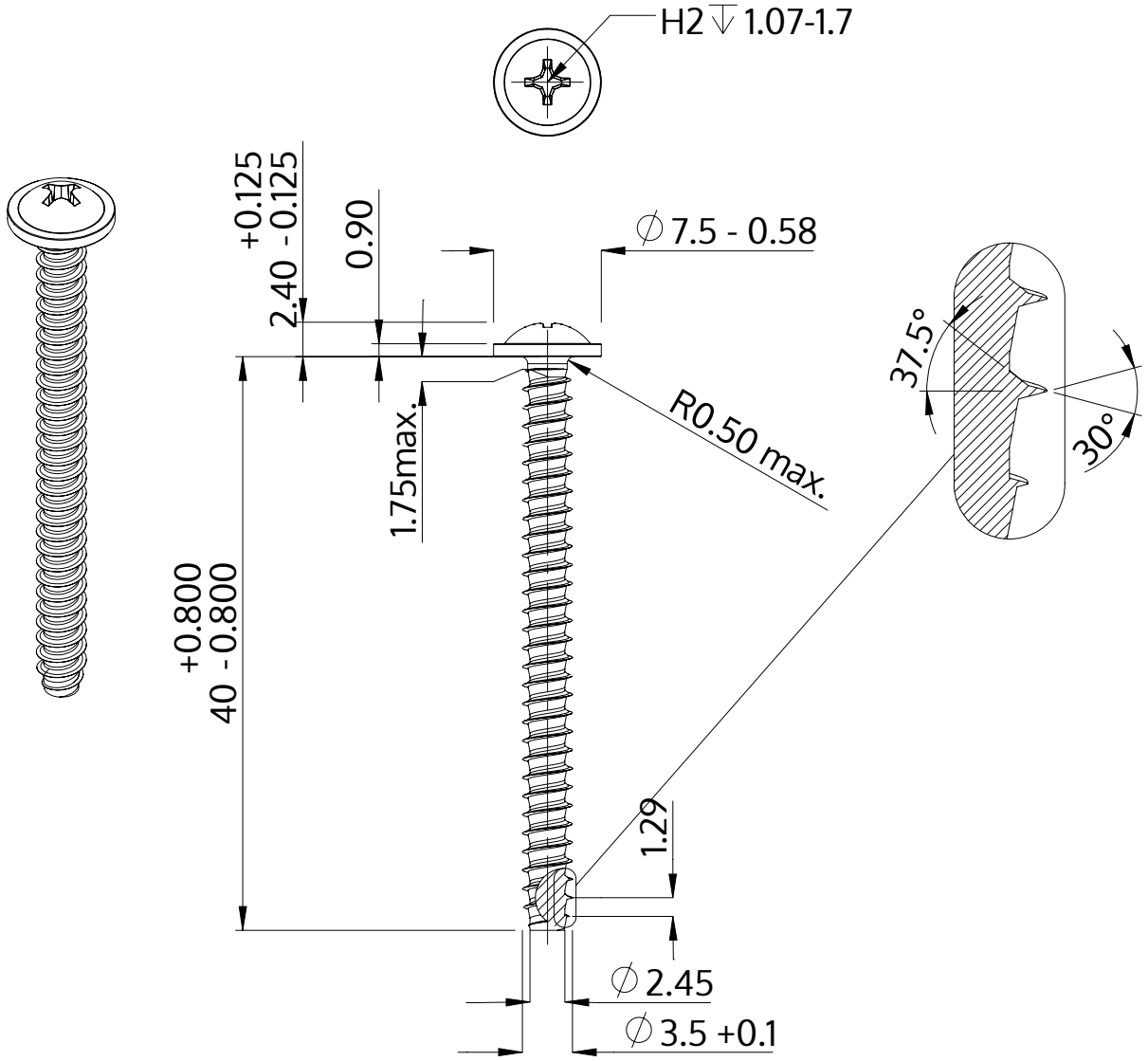

Popis	STP31 3.5x40.0 - H2
Materiál	Nerezová ocel A2
Povrch	holá, mořená a pásová ocel
Hmotnost	2.319 kg / 1000 Kus

SCREWERK	**STP310350400E**	
Metric výkres A4	Měřítko 2:1	2024-05