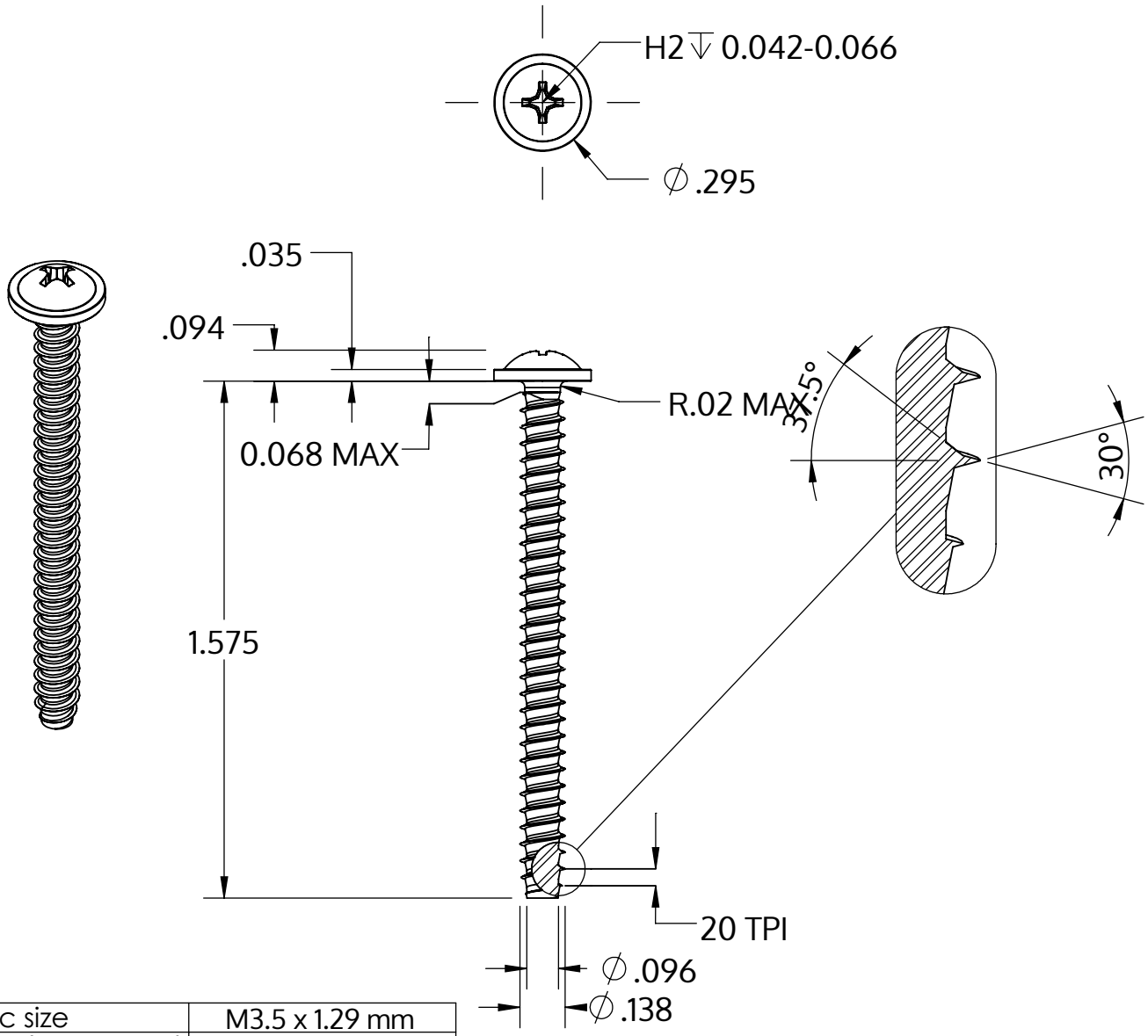

Metric size	M3.5 x 1.29 mm
US size (converted)	#6-20
	Tolerances [inch]
Length	+/- 0.031
Head diameter	+0 / -0.022
Head height	+/- 0.004
Thread diameter	+0.003 / -0

Descrição	STP31 3.5x40.0 - H2
Material	aço, endurecido
Superfície	Zincado Niquelado Galvanizado, Passivado negro
Peso	2.319 kg / 1000 peças

SCREWERK	**STP310350400B**	
_Zoll Zeichnung Größe A	Escala 2:1	2024-10