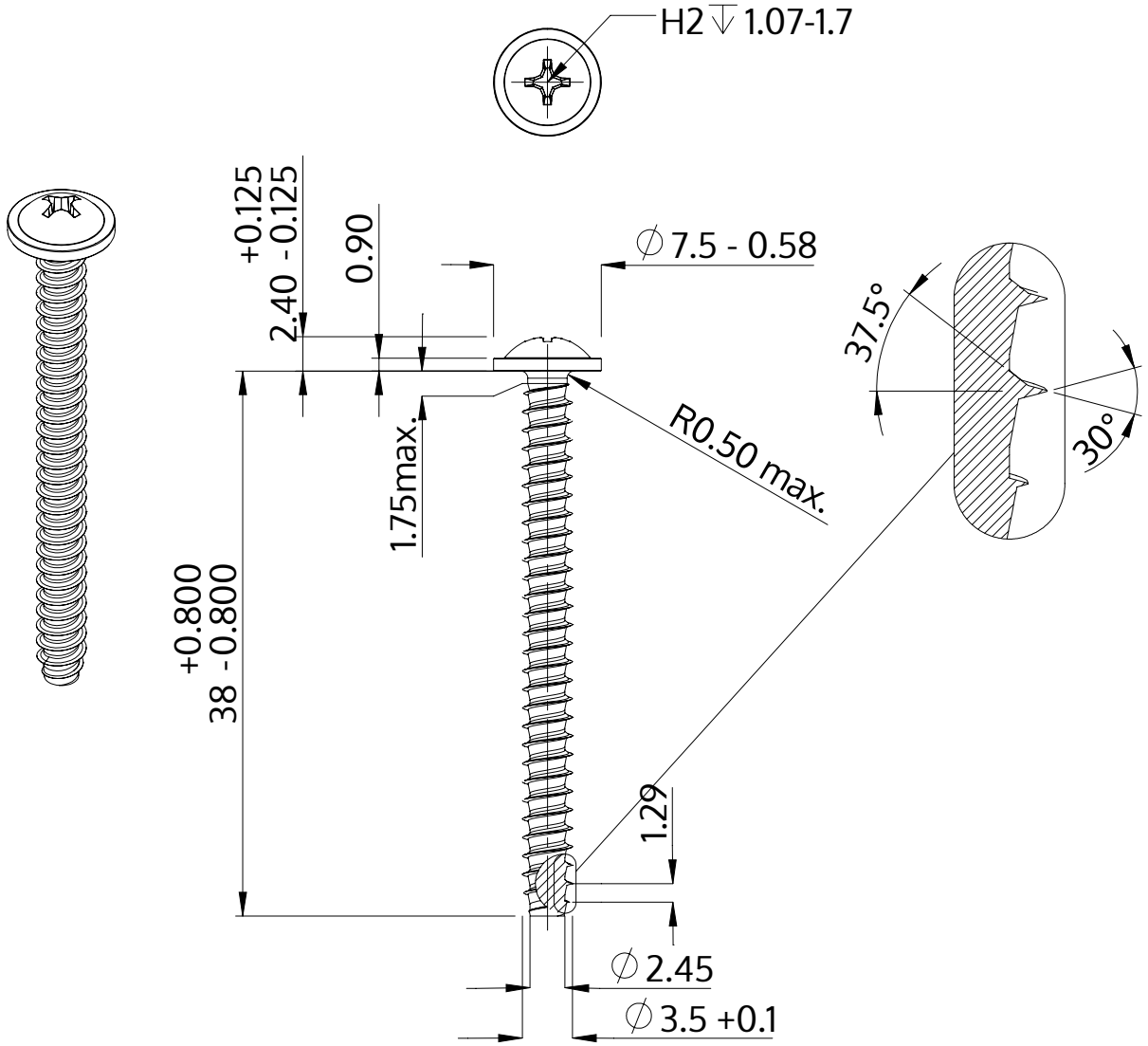

Açıklaması	STP31 3.5x38.0 - H2
Malzeme	Paslanmaz Çelik A4
Kaplama	Parlak, cilalanmış ve pasifleştirilmiştir
Ağırlık	2.224 kg / 1000 Adet

SCREWERK	**STP310350380C**	
Metrik çizim A4	Ölçeklendirme 2:1	2025-04