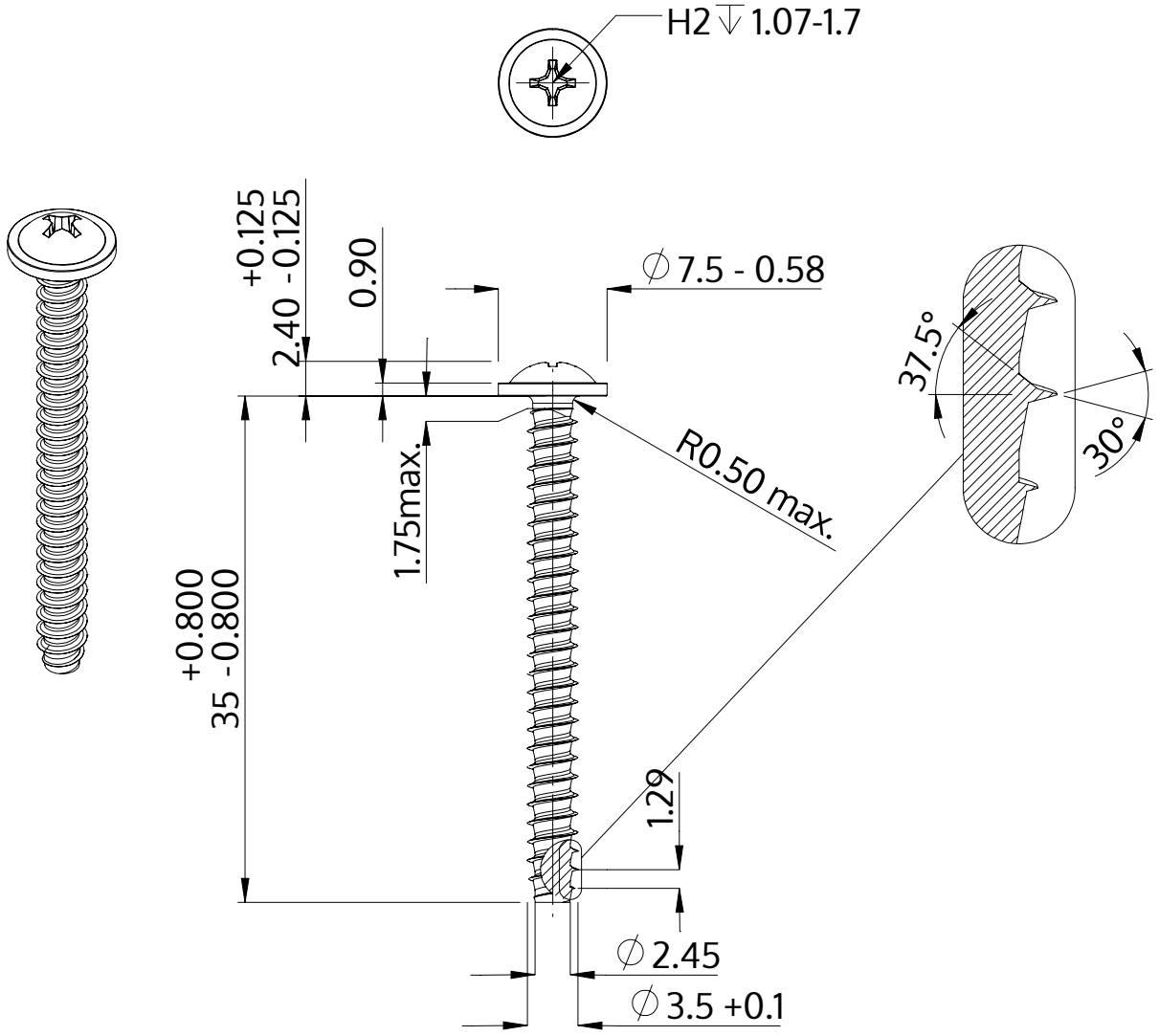

Descrição	STP31 3.5x35.0 - H2
Material	aço, endurecido
Superfície	zincado 5-7 µm, galvanizado, azul / passivado transparente
Peso	2.082 kg / 1000 peças

SCREWERK	**STP310350350S**	
Desenho Métrico A4	Escala None:1	2024-04