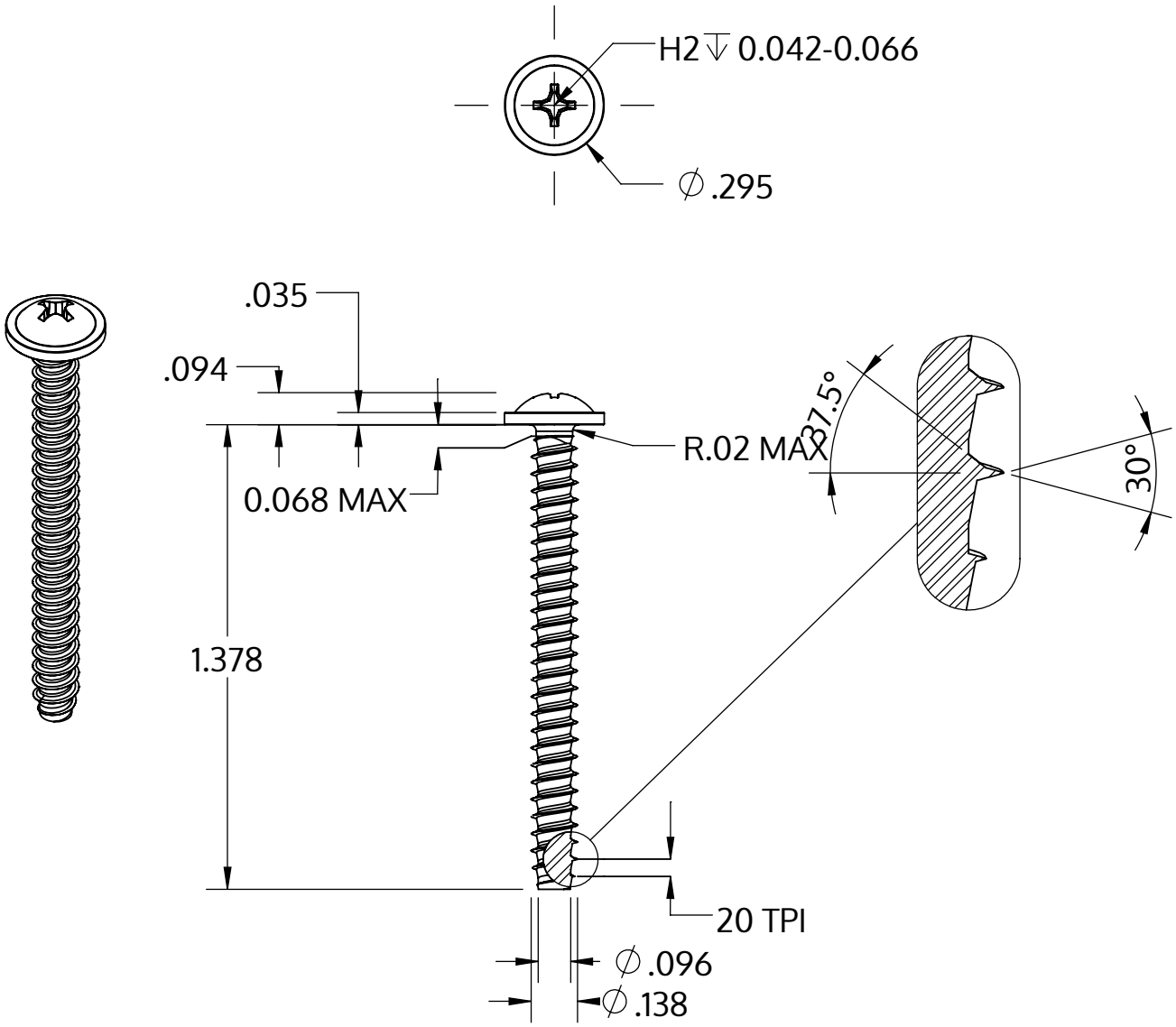

Metric size	M3.5 x 1.29 mm
US size (converted)	#6-20
	Tolerances [inch]
Length	+/- 0.031
Head diameter	+0 / -0.022
Head height	+/- 0.004
Thread diameter	+0.003 / -0

Beschrijving	STP31 3.5x35.0 - H2
Materiaal	roestvrij staal A2
Oppervlak	blank, geetst en gepassieveerd
Gewicht	2.082 kg / 1000 stuk

SCREWERK	**STP310350350E**	
_Zoll Zeichnung Größe A	Schaal 2:1	2024-10