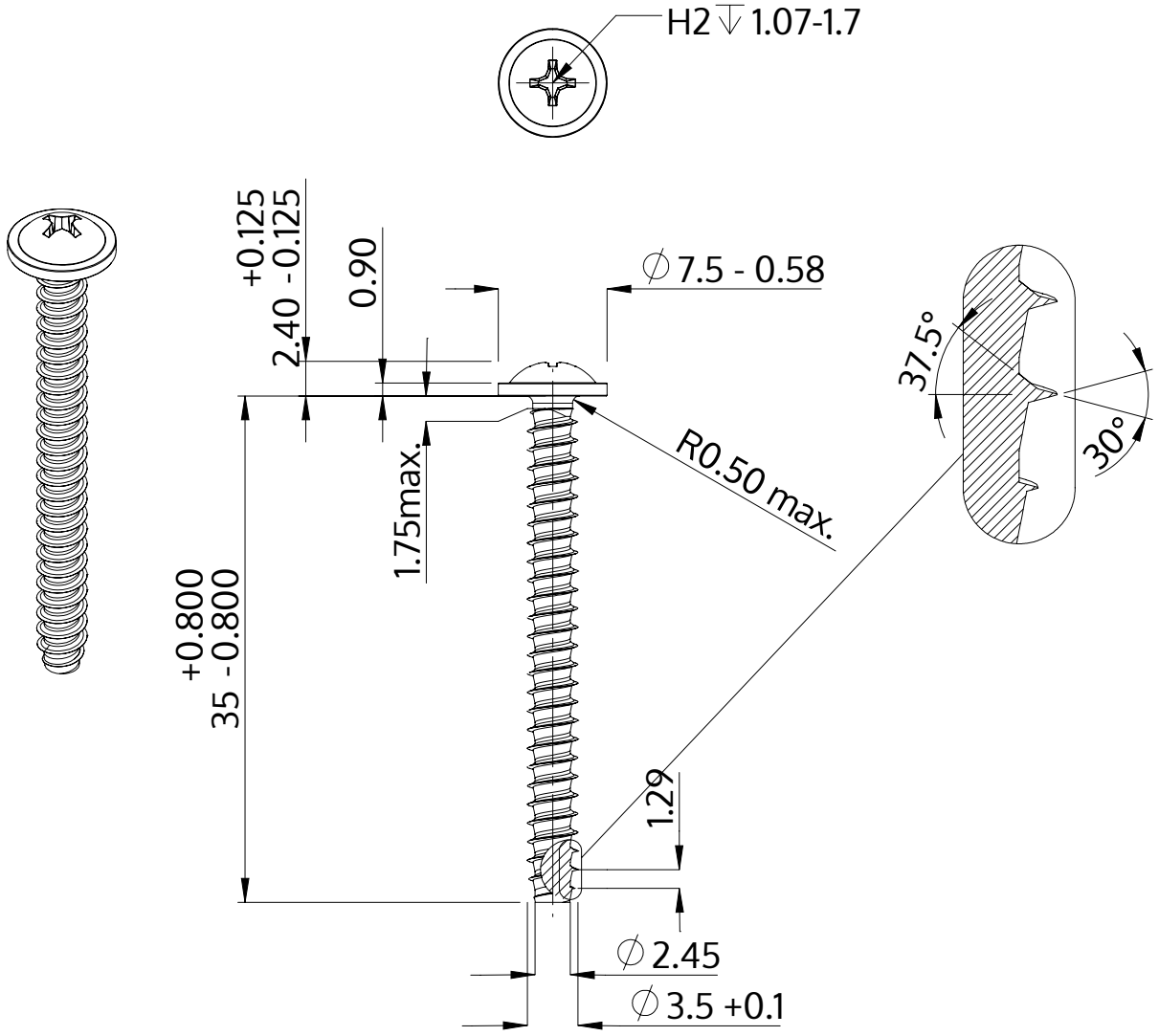

Descrição	STP31 3.5x35.0 - H2
Material	inox A4
Superfície	Decapado e passivado
Peso	2.082 kg / 1000 peças

SCREWERK	**STP310350350C**	
Desenho Métrico A4	Escala 2:1	2024-10