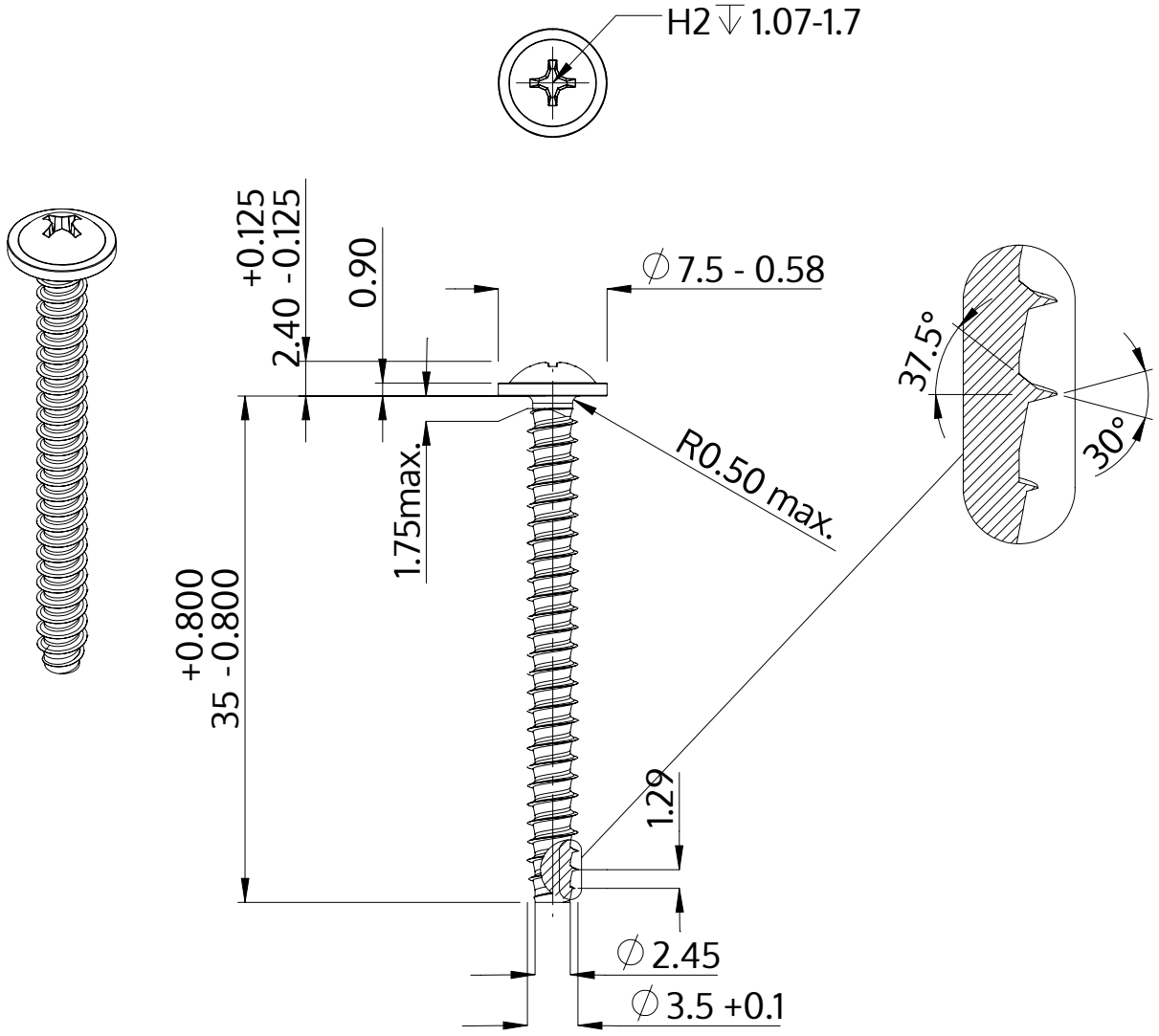

Beschrijving	STP31 3.5x35.0 - H2
Materiaal	veredeld staal
Oppervlak	ZnNi zwart-gepassiveerd, getempert, verzegeld
Gewicht	2.082 kg / 1000 stuk

SCREWERK	**STP310350350B**	
Metrische tekening A4	Schaal None:1	2024-04