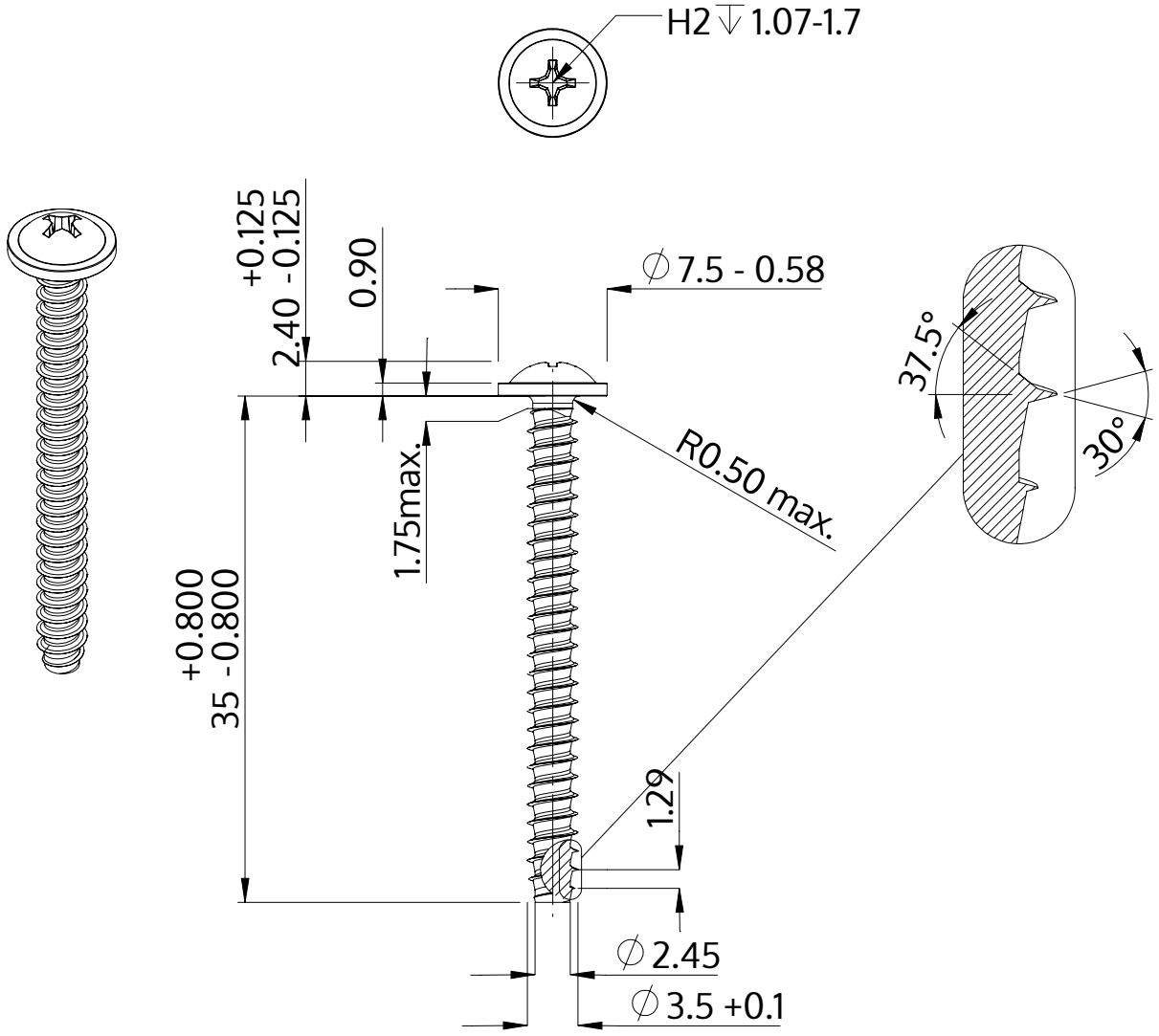

Popis	STP31 3.5x35.0 - H2
Materiál	Temperovaná ocel
Povrch	ZiNi černá-pasivovaná+temperovaná+utěsněná
Hmotnost	2.082 kg / 1000 Kus

SCREWERK	**STP310350350B**	
Metric výkres A4	Měřítko None:1	2024-04