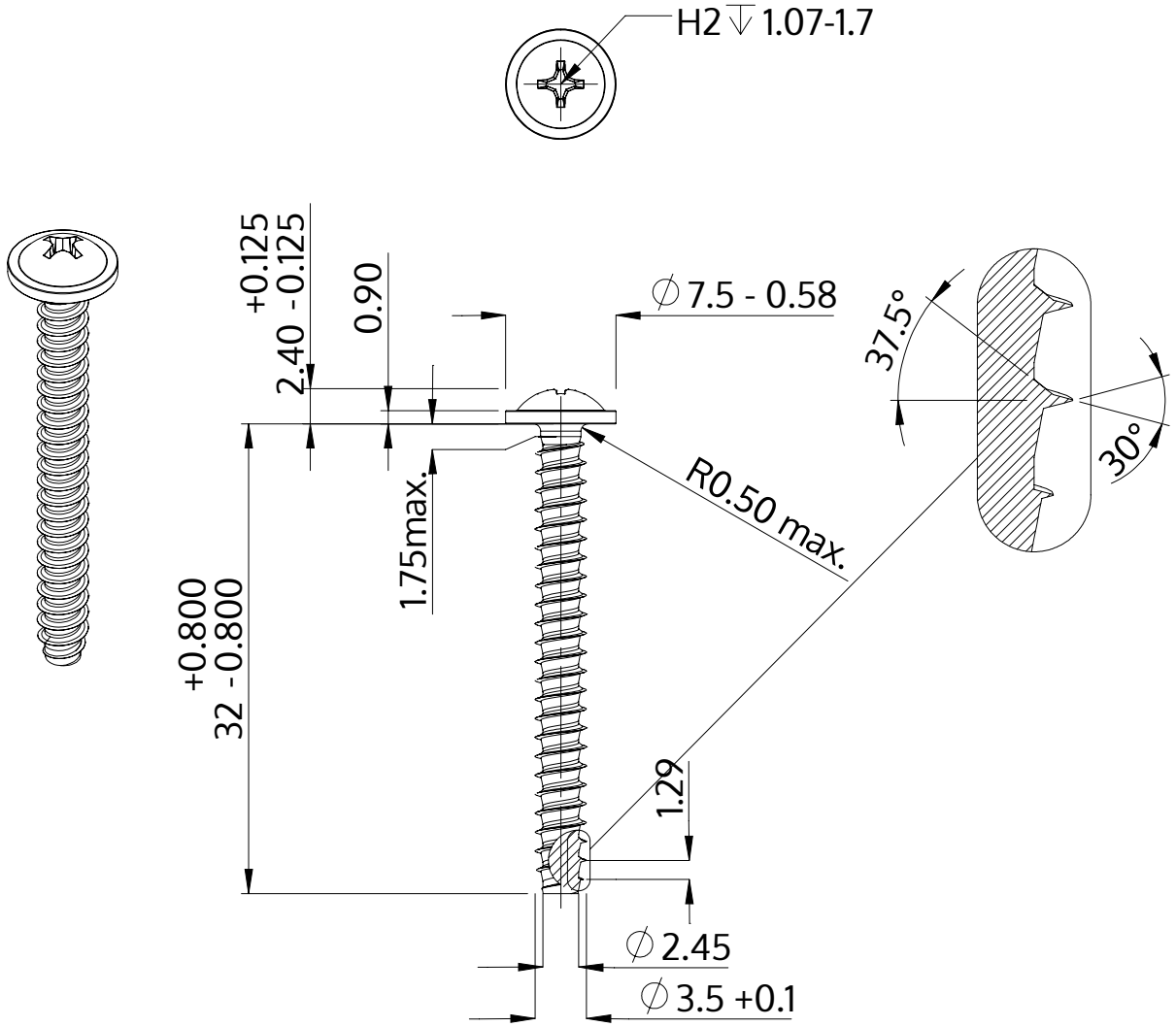

Açıklaması	STP31 3.5x32.0 - H2
Malzeme	Çelik, sertleştirilmiş
Kaplama	ZnNi siyah-pasifleştirilmiştir, temperlenmistir, kaplanmış
Ağırlık	1.941 kg / 1000 Adet

SCREWERK	**STP310350320B**	
Metrik çizim A4	Ölçeklendirme 2:1	2024-10