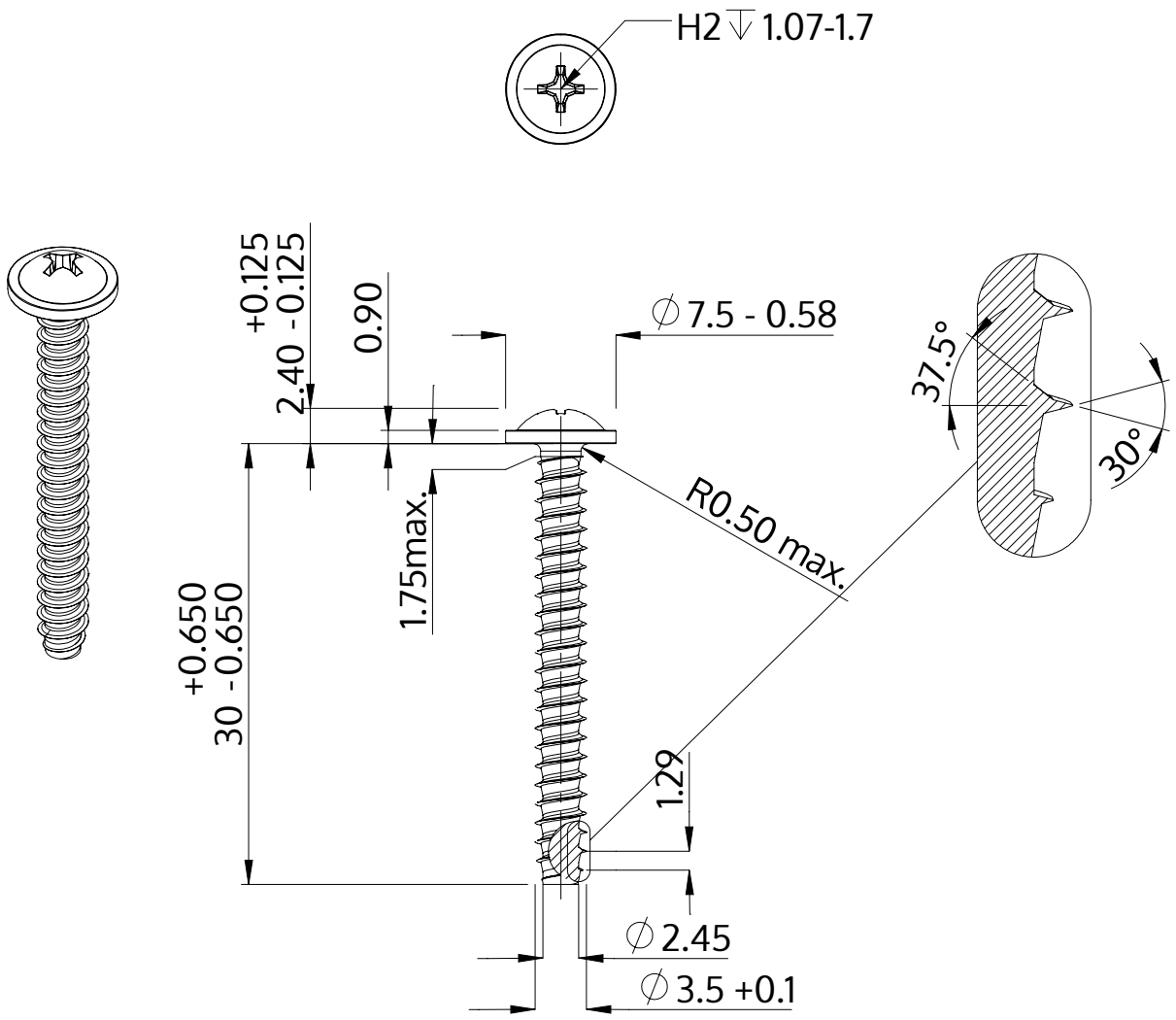

Descriere	STP31 3.5x30.0 - H2
Material	oţel inoxidabil A2
Exterior	neacoperit, murat și pasivat
Greutate	1.846 kg / 1000 unități

SCREWERK	**STP310350300E**	
Desen metric A4	Scalarea 2:1	2024-05