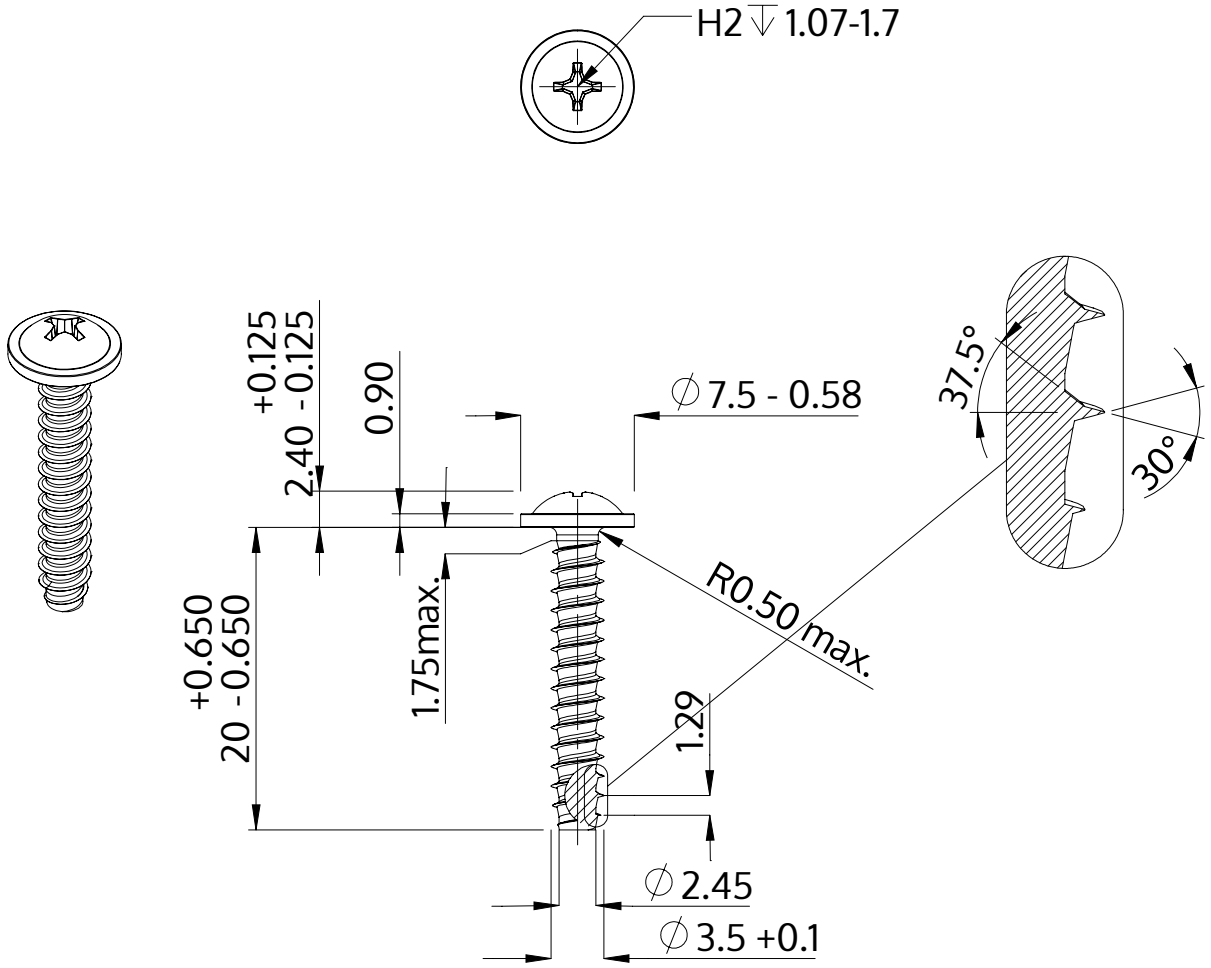

Beskrivelse	STP31 3.5x20.0 - H2
Materiale	Stål, forædlet
Overflade	galvaniseret 5-7 µm, tempret, blå / transparent passiveret
Vægt	1.374 kg / 1000 stykke

SCREWERK	**STP310350200S**	
Metrisk tegning A4	Skalering 2:1	2024-10